BIURO PROJEKTOWE "szafranski-projekt.pl"
Wola Malkowska 33, 28-210 Bogoria tel: 513-233-077; 667-081-145
e-mail: biuro@szafranski-projekt.pl www.szafranski-projekt.pl

PROJEKT TECHNICZNY KONSTRUKCYJNY

Nazwa zamierzenia:

Przebudowa wraz ze zmianą sposobu użytkowania części budynku oświatowo-kulturalno-sportowego (I piętra) na potrzeby Gminnej Biblioteki Publicznej w Rakowie

Kategoria obiektu budowlanego – IX

Lokalizacja:

Raków, działki nr ewid. gruntów: 2474/6, 2474/7
Obręb ewidencyjny: Raków 260416_2.0018
Jednostka ewidencyjna: Raków 260416_2

Inwestor:

Gmina Raków
ul. Ogrodowa 1
26-035 Raków

PROJEKTANT:	SPRAWDZAJĄCY:
KONSTRUKCJA	
mgr inż. Janusz Machnik -92/Tbg/86 -121/Tbg/94 Uprawnienia w specjalności konstrukcyjno-budowlanej	mgr inż. Adrian Smołuch -SWK/0140/PWBKb/21 Uprawnienia w specjalności konstrukcyjno-budowlanej

10 Stycznia 2025

Dokumentacja objęta ochroną na podstawie ochrony o prawie autorskim. Kopiowanie i powielanie w części lub całości bez zgody autora zabronione.

BIURO PROJEKTOWE "szafranski-projekt.pl"
Wola Malkowska 33, 28-210 Bogoria tel: 513-233-077; 667-081-145
e-mail: biuro@szafranski-projekt.pl www.szafranski-projekt.pl

Spis treści
projektu konstrukcyjnego

- strona tytułowa	1
- spis treści	2
- oświadczenie projektanta	3
K/opis techniczny do projektu konstrukcyjnego	4-13
01/rzut fundamentów 1:100	14
02/rzut piwnic 1:100	15
03/rzut parteru 1:100	16
04/rzut piętra 1:100	17
05/rzut strychu nieużytkowego 1:100	18
06/rzut dachu 1:100	19
07/przekrój poprzeczny 1:100	20
08/elewacja frontowa, południowo-zachodnia 1:100	21
09/elewacja tylna, północno-wschodnia 1:100	22
10/elewacja boczna, południowo-wschodnia 1:100	23
11/elewacja boczna, północno-zachodnia 1:100	24
12/wykaz stolarki budowlanej 1:100	25
13/szczegół płyty fundamentowej 1:20	26
14/połączenie słupa S1 z płytą 1:10	27
15/połączenie słupa S2 z belką B1 1:10	28
16/szczegół płyty stropu zespolonego 1:20	29
17/szczegół rdzenia R1 1:20	30
18/szczegół podciągów P1, P2 1:20	31
19/projekt zagospodarowania działki 1:500	32
- obliczenia konstrukcyjne	33-35
I/ inwentaryzacja i oceną stanu technicznego	36-38
01/rzut fundamentów 1:100	39
02/rzut piwnic 1:100	40
03/rzut parteru 1:100	41
04/rzut piętra 1:100	42
05/strychu nieużytkowego 1:100	43
06/rzut dachu 1:100	44
07/przekrój poprzeczny 1:100	45
08/elewacja frontowa, południowo-zachodnia 1:100	46
09/elewacja tylna, północno-wschodnia 1:100	47
10/elewacja boczna, południowo-wschodnia 1:100	48
11/elewacja boczna, północno-zachodnia 1:100	49
- uprawnienia budowlane i przynależność do izby	50-55
- oświadczenie projektanta o sporządzeniu projektu technicznego oraz oświadczenie projektanta sprawdzającego o sporządzeniu projektu technicznego	56-57

Dokumentacja objęta ochroną na podstawie ochrony o prawie autorskim. Kopiowanie i powielanie w części lub całości bez zgody autora zabronione.

BIURO PROJEKTOWE "szafranski-projekt.pl"
Wola Malkowska 33, 28-210 Bogoria tel: 513-233-077; 667-081-145
e-mail: biuro@szafranski-projekt.pl www.szafranski-projekt.pl

OŚWIADCZENIE

Oświadczam, że projekt techniczny konstrukcyjny polegający na:

Przebudowa wraz ze zmianą sposobu użytkowania części budynku oświatowo-kulturalno-sportowego (I piętra) na potrzeby Gminnej Biblioteki Publicznej w Rakowie

Lokalizacja:

Raków, działki nr ewid. gruntów: 2474/6, 2474/7
Obręb ewidencyjny: Raków 260416_2.0018
Jednostka ewidencyjna: Raków 260416_2

Inwestor:

Gmina Raków
ul. Ogrodowa 1
26-035 Raków

został sporządzony zgodnie z obowiązującymi przepisami oraz zasadami wiedzy technicznej zgodnie z ustawą z dnia 07.07.1994 r. – Prawo Budowlane Dz. U. 2024 poz. 725 z późniejszymi zmianami

PROJEKTANT:	SPRAWDZAJACY:
KONSTRUKCJA	
mgr inż. Janusz Machnik -92/Tbg/86 -121/Tbg/94 Uprawnienia w specjalności konstrukcyjno-budowlanej	mgr inż. Adrian Smołuch -SWK/0140/PWBKb/21 Uprawnienia w specjalności konstrukcyjno-budowlanej

10 Stycznia 2025

Dokumentacja objęta ochroną na podstawie ochrony o prawie autorskim. Kopiowanie i powielanie w części lub całości bez zgody autora zabronione.

BIURO PROJEKTOWE "szafranski-projekt.pl"
Wola Malkowska 33, 28-210 Bogoria tel: 513-233-077; 667-081-145
e-mail: biuro@szafranski-projekt.pl www.szafranski-projekt.pl

Część opisowa
projektu technicznego konstrukcyjnego

Inwestor:

Gmina Raków
ul. Ogrodowa 1
26-035 Raków

Lokalizacja:

Raków, działki nr ewid. gruntów 2474/6, 2474/7

1. Rozwiązania konstrukcyjne obiektu budowlanego, założenia przyjęte do obliczeń konstrukcji:

Przedmiotowy budynek jest użytkowany jako obiekt oświatowo-kulturalno-sportowy, w którym znajdują się pomieszczenia pełniące ww. funkcje, takie jak: pomieszczenia świetlicy, sale spotkań Koła Gospodyń Wiejskich, pomieszczenia administracyjno-biurowe, siłownia, pomieszczenia Klubu Seniora. W związku z przedmiotową przebudową oraz zmianą sposobu użytkowania części budynku na potrzeby Gminnej Biblioteki Publicznej, część pomieszczeń na piętrze zmieni przeznaczenie z pom. administracyjnych na sale biblioteczne. W związku z zmianą sposobu użytkowania części budynku na potrzeby biblioteki, budynek należy dostosować pod względem warunków p.poż oraz dostępności dla osób niepełnosprawnych. W budynku będzie przebywać maksymalnie do 100 osób jednocześnie.
Budynek wykonany na bazie prostokątów przestrzennych w technologii tradycyjnej, piętrowy, wolnostojący. Ściany wewnętrzne murowane z betonu komórkowego. Dach wielospadowy o kącie nachylenia połaci 30°, 45° oraz 48°. Dach pokryty blachą trapezową na więźbie drewnianej w układzie płatwiowo-krokwiowym. Wykończenie budynku metodą tradycyjną.
Przedmiotowy budynek oświatowo-kulturalno-sportowy, będący przedmiotem przebudowy wybudowany około lat 80-tych minionego wieku, wg oświadczenia inwestora.

Zakres projektowanych robót obejmuje:
- dostosowanie budynku pod względem dostępności dla osób niepełnosprawnych poprzez montaż windy o konstrukcji samonośnej zgodnie z częścią rysunkową;
- przebudowę budynku polegającą na zamurowaniu otworów drzwiowych oraz wykonaniu nowych otworów zgodnie z cz. rysunkową;
- wykonaniu stropu klatki chodowej w piwnicy zgodnie z cz. rysunkową;
- wymurowanie nowych ścian wewnętrznych i działowych wg. części rysunkowej;
- rozbiórka murków na schodach wewnętrznych oraz montaż balustrad wg części rysunkowej;

W związku z przebudową budynku na należy:

- wykonać rozbiórkę fragmentu ściany nośnej piętra zgodnie z cz. rysunkową;
- wykonać rozbiórkę murków na schodach wewnętrznych wraz ze skróceniem szerokości biegu schodów wg części rysunkowej;
- wykonać wykucie nowych otworów drzwiowych oraz zamurowanie starych otworów zgodnie z cz. rysunkową;
- wykonać ściany wewnętrzne oraz działowe zgodnie z cz. rysunkową;
- wykonać remont posadzek zgodnie z cz. rysunkową;

Dokumentacja objęta ochroną na podstawie ochrony o prawie autorskim. Kopiowanie i powielanie w części lub całości bez zgody autora zabronione.

- wykonać remont tynków zgodnie z cz. rysunkową;
  Wszystkie powyższe prace należy prowadzić z zachowanie przepisów bhp i p.poż

Przebudowa budynku polega na:

- wykonaniu nowego fundamentu pod windę zgodnie z częścią rysunkową;
- wykonaniu stropu zespolonego na klatce schodowej w piwnicy zgodnie z częścią rysunkową;
- wykonaniu nowych ścian wewnętrznych oraz przebudowie otworów drzwiowych wewn. zgodnie z częścią rysunkową;
- montażu szybu windowego wraz z windą;
- montażu stolarki;
- wykonaniu instalacji wewnętrznych;
- wykonaniu posadzek, tynków, gładzi;
- roboty wykończeniowe, malowanie ścian itd.;

Założenia do obliczeń konstrukcyjnych:

- I strefa obciążenia wiatrem;
- III strefa obciążenia śniegiem;
- I kategoria geotechniczna;
- Obliczeniowy opór podłoża gruntowego 150 kPa
- Poziom wód gruntowych poniżej poziomu posadowienia budynku;
- Umowna głębokość przemarzania gruntu h_z=1,0 m;

Obliczenia przeprowadzono w oparciu o Polskie Normy:

- PN-EN 1990:2004 Eurokod 0: Podstawy projektowania konstrukcji;
- PN-EN 1991-1-1:2004 Eurokod 1: Oddziaływania na konstrukcje.
  Część 1-1: Odziaływania ogólne. Ciężar objętościowy , ciężar własny, obciążenia użytkowe w budynkach.
- PN-EN 1991-1-3:2005 Eurokod 1: Odziaływania na konstrukcje.
  Część 1-3: Odziaływania ogólne – obciążenie śniegiem;
- PN-EN 1991-1-4:2008 Eurokod 1: Odziaływania na konstrukcję.
  Część 1-3: Odziaływania ogólne – odziaływania wiatru;
- PN-EN 1992-1-1:2008 Eurokod 2: Projektowanie konstrukcji z betonu.
  Część 1-1: Reguły ogólne i reguły dla budynków;
- PN-EN 1995-1-1:2010 Eurokod 5: Projektowanie konstrukcji drewnianych.
  Część 1-1: Postanowienia ogólne – reguły ogólne i reguły dotyczące budynków;
- PN-EN 1996-1-1:2010 Eurokod 6: Projektowanie konstrukcji murowych.
  Część 1-1: Reguły ogólne dla zbrojonych i niezbrojonych konstrukcji murowych;
- PN-81/B-03020 – Posadowienie bezpośrednie budowli. Obliczenia statyczne i projektowanie.

Wyniki obliczeń konstrukcyjnych:
- załączono zgodnie z spisem treści.

Ekspertyza techniczna obiektu – w przypadku przebudowy, rozbudowy lub nadbudowy:
- załączono zgodnie z spisem treści.

Dokumentacja objęta ochroną na podstawie ochrony o prawie autorskim. Kopiowanie i powielanie w części lub całości bez zgody autora zabronione.

2. Geotechniczne warunki i sposób posadowienia obiektu budowlanego, w formie dokumentacji badań podłoża gruntowego i projektu geotechnicznego, oraz sposób zabezpieczenia przed wpływami eksploatacji górniczej:

Nie dotyczy.

3. Dokumentacja geologiczno-inżynierska:

Nie dotyczy.

4. Rozwiązania konstrukcyjno-materiałowe wewnętrznych i zewnętrznych przegród budowlanych:

4.01. Roboty ziemne

Roboty ziemne wykonywać ręcznie. Pogłębienie wykopu pod fundament należy wykonać ręcznie z odrzuceniem urobku na odkład, pogłębienie należy przeprowadzić starannie, aby nie naruszyć naturalnej struktury gruntów, co obniżyłoby ich właściwości mechaniczne. Rozluźnione lub rozmoczone warstwy gruntu nie nadające się do bezpośredniego posadowienia należy usunąć i zastąpić zagęszczonym podkładem. Masy ziemne powstałe z wykopu podczas realizacji inwestycji zostaną składowane na hałdę na działce inwestora, następnie zostaną zagospodarowane w ramach własnej nieruchomości, w sposób nie zmieniający warunków gruntowo-wodnych, w szczególności tak, aby nie zalewały działek sąsiednich. Pozostała część zostanie wywieziona poza obręb działki.

4.02. Płyta fundamentowa

Płyta fundamentowa Pf żelbetowa o wymiarach przekroju poprzecznego A=155, B=161, H=50 cm, wylewana na mokro z betonu żwirowego C25/30 (B30), zbrojona krzyżowo dołem i górą prętami ze stali RB500 zbrojenie podłużne #12 co 15 cm, zbrojenie poprzeczne #12 co 15 cm, zachować 4 cm otuliny zbrojenia. Zbrojenie według projektu konstrukcyjnego. W płycie należy usytuować kotwy niezbędne do montażu słupów S1.
Podłoże betonowe (podbeton) pod stopę z betonu żwirowego C12/15 (B15) o. Posadowione powyżej zwierciadła wody gruntowej przy założeniu głębokości przemarzania 1,0 m.
W przypadku wystąpienia gruntów nienośnych lub słabonośnych oraz wód gruntowych powyżej projektowanego poziomu posadowienia obiektu budowlanego podczas robót ziemnych skontaktować powyższy fakt z kierownikiem budowy lub konstruktorem w celu dostosowania sposobu posadowienia obiektu do warunków istniejących.

4.03. Dylatacje

Dylatacje z częścią istniejącą wykonać z styropianu gr. 2 cm lub podwójnej warstwy papy asfaltowej.

4.04. Ściany wewnętrzne

- ściany wewnętrzne działowe jednowarstwowe gr. 12 cm oraz gr. 18 cm wykonane z betonu komórkowego na zaprawie cienkowarstwowej.

W zależności od pory roku przy wnoszeniu ścian, należy przewidzieć zależność potrzeby zastosowania dodatków do zapraw mrozoodpornych.

Dokumentacja objęta ochroną na podstawie ochrony o prawie autorskim. Kopiowanie i powielanie w części lub całości bez zgody autora zabronione.

4.05. Kominy

Komin wyłącznie z kanałami wentylacyjnymi można zakończyć wywiewkami wentylacyjnymi montowanymi ponad połacią dachową. Komin posiada przewody wentylacyjne o powierzchni przekroju nie mniejszej niż 0,016 m^2 i szerokości minimum 10 cm. Przy wylocie kanałów wentylacyjnych po bokach zastosować kratki wentylacyjne, od góry zaślepić.

4.06. Słupy/Rdzenie

- Słupy S1 – słup stalowy z dwuteownika IPE200 mocowany do płyty fundamentowej zgodnie z częścią rysunkową;
- Rdzenie R1 – żelbetowe o wymiarach przekroju poprzecznego A=25 cm, B=44 cm, wylewany z betonu żwirowego C25/30 (B30) zbrojone konstrukcyjnie prętami ze stali RB500 #12 mm 10 prętów głównych, oraz strzemionami ze stali gładkiej S235JR Ø6 mm co 10 cm na całej długości, zachować minimalne otulenie zbrojenia równe 3 cm. Możliwość łączenia prętów zbrojeniowych przy zakładzie min. 80 cm.

4.07. Podciągi

- Podciągi P1, P2 stalowe złożone z dwóch ceowników zwykłych C 160 zlokalizowanych pod krawędziami ściany zgodnie z częścią rysunkową;. Konstrukcję podciągów obudować płytą osb oraz g-k na stelażu metalowym;

4.08. Strop klatki schodowej

Strop zespolony zlokalizowany na belkach stalowych B1, złożony z blachy o profilu trapezowym T50 o grubości 0,75 mm oraz płyty żelbetowej grubości 15 cm (5 cm w warstwie blachy trapezowej oraz 10 cm nadbetonu) z betonu żwirowego C25/30 (B30) zbrojony:
- krzyżowo górą prętami ze stali RB500, #10 mm co 15 cm;
- jednokierunkowo dołem prętami ze stali RB500, #12 mm co 26 cm (w przetłoczeniu blachy);

Belka B1 stalowa z dwuteownika IPE 160, montowana do słupów S1 za pomocą śrub zgodnie z częścią rysunkową;.

4.09. Nadproża drzwiowe

- Nadproże N1 żelbetowe o wymiarach przekroju poprzecznego B=30 cm, H=25 cm wylewane na mokro z betonu żwirowego C25/30 (B30) zbrojone konstrukcyjnie dołem i górą prętami ze stali RB500 zbrojenie dolne #12 mm 3 pręty główne, górne #12 mm 3 pręty główne oraz strzemiona ze stali gładkiej S235JR Ø6 mm co 10 cm na całej długości, zachować minimalne otulenie zbrojenia równe 2 cm.
-Pozostałe nadproża prefabrykowane lub żelbetowe o wymiarach przekroju poprzecznego szerokością zgodne ze ścianą, na której będą wykonywane, wysokością 20 cm, wylewane na mokro z betonu żwirowego C25/30 (B30), oraz strzemionami ze stali gładkiej S235JR na całej długości, zachować minimalne otulenie zbrojenia równe 2 cm. Możliwość łączenia prętów zbrojeniowych przy zakładzie min. 40 cm. Minimalne opacie na murze 20 cm.

4.10. Izolacje termiczne:

-Izolacja termiczna na gruncie ze styropianu EPS-200;

Dokumentacja objęta ochroną na podstawie ochrony o prawie autorskim. Kopiowanie i powielanie w części lub całości bez zgody autora zabronione.

4.11. Izolacje przeciwwilgociowe
-Izolacja przeciwwilgociowa posadzkowa z warstwy foli budowlanej

4.12. Stolarka
- Okienna z profili PCV lub aluminiowa z okuciami rozszczelniającymi, umożliwiającymi napływ powietrza, szyba zespolona, wymiary stolarki w części rysunkowej podano w ościeżach (surowy otwór) o współczynniku przenikania $\leqslant$ 0,9 W/(m^2 K) zgodnie z warunkiem WT2021;
- Drzwiowa wewnętrzna, p.poż. aluminiowa, o odporności EIS60 zgodnie z warunkiem WT2021 wymiary stolarki w części rysunkowej podano w ościeżnicach;
- Drzwiowa wewnętrzna typowa z płyt lub drewniana, drzwi od łazienek z otworami wentylacyjnymi o powierzchni przekroju nie mniejszej niż 0,016 m^2, wymiary stolarki w części rysunkowej podano w ościeżnicach;

Kolor stolarki należy ustalić indywidualnie.

4.13. Wentylacja
Wentylacja grawitacyjna - naturalna.

4.14. Tynki
Tynki wewnętrzne ścian i sufitów gipsowe lub cementowo-wapienne gr. 1,5 cm kategorii III; Kolor tynku wewnętrznego (biały) należy ustalić indywidualnie.

4.15. Posadzki
Posadzki cementowe gr. 7 cm zatarte na gładko. Wykończenie podłóg płytkami, panelami oraz gumoleum wg rzutu kondygnacji. Pod pojęciem gumoleum należy rozmieć wykładzinę PCV homogeniczną przeznaczoną do pomieszczeń o bardzo dużym natężeniu ruchu oraz wysokich obciążeniach eksploatacyjnych. Grubość całkowita min. 5,0 mm, klasa użytkowa 34/43 lub wyższa, właściwości antypoślizgowe min. R10. Wykładzina powinna charakteryzować się wysoką odpornością na ścieranie, obciążenia mechaniczne, uderzenia oraz działanie środków chemicznych. Podłoga na gruncie ocieplona styropianem podłogowym EPS-200 o współczynniku przenikania $\leqslant$ 0,30 W/(m^2 K) zgodnie z warunkiem WT2021.

4.16. Okładziny
Glazura na ścianach w pomieszczeniach łazienek do pełnej wysokości ścian.

4.17. Parapety
W pomieszczeniach z marmuru lub aglomarmuru. Na zewnątrz z blachy ocynkowanej fabrycznie powlekanej w kolorze dachu lub z płytki klinkierowej.

4.18. Malowanie
Ściany wewnętrzne i sufity malowane farbami akrylowymi lub akrylowo-lateksowymi, zmywalnymi. Malowanie, podkłady, grunty, ilość warstw należy stosować zgodnie z technologią wybranego producenta.
Elementy drewniane malowane środkami owadobójczymi oraz zabezpieczającymi przez korozją biologiczną, ponadto elementy narażone na działanie czynników atmosferycznych dodatkowo powlec preparatami ochronno-dekoracyjnymi. Kolorystykę należy ustalić indywidualnie.

Dokumentacja objęta ochroną na podstawie ochrony o prawie autorskim. Kopiowanie i powielanie w części lub całości bez zgody autora zabronione.

5. Podstawowe parametry obiektu budowlanego:

przed przebudową:

	powierzchnia zabudowy	- 746,22	m^2
	powierzchnia użytkowa	- 1254,76	m^2
	kubatura	- 8377,23	m^3

po przebudowie:

5a.	kubatura	- 8377,23	m^3
5b.	powierzchnia zabudowy	- 746,22	m^2
	powierzchnia użytkowa	- 1254,50	m^2
	powierzchnia netto	- 1254,50	m^2
	powierzchnia całkowita	- 1807,56	m^2
5c.	wysokość budynku	- 13,98	m
	długość/szerokość	- 37,04/39,98	m
5d.	liczba kondygnacji nadziemnych	- 2 (parter i piętro)	
	liczba kondygnacji podziemnych	- 1 (piwnica)	
5e.	powierzchnia dachu	- 846,37	m^2
	liczba lokali mieszkalnych	- nie dotyczy	
	kategoria zagrożenia ludzi	- ZL III	

6. Dane dotyczące warunków ochrony przeciwpożarowej:

6.01. Parametry budynku.

wymiary zewnętrzne	- 39,98x37,04	m
powierzchnia zabudowy	- 746,22	m^2
powierzchnia użytkowa	- 1254,50	m^2
wysokość budynku	- 8,30	m
wysokość pomieszczeń	- od 2,54 do 4,20	m
liczba kondygnacji nadziemnych	- 2 (parter i piętro)	
liczba kondygnacji podziemnych	- 1 (piwnica)	

6.02. Odległość od obiektów sąsiadujących

Przy budynku zachowano odległości o których mowa w §271 ust. 1 od budynków sąsiednich. Odległości pomiędzy budynkami i elementami zagospodarowania są zgodne z rozporządzeniem Ministra Infrastruktury z dnia 12.04.2002 r. w sprawie warunków technicznych, jakim powinny odpowiadać budynki i ich usytuowanie Dz. U. 2022 poz. 1225.

6.03. Klasyfikacja pożarowa.

Zgodnie z §209 ust. 2 WT przedmiotowy budynek zalicza się do kategorii ZL III względem bezpieczeństwa pożarowego. Ze względu na wysokość budynek kwalifikuje się do grupy budynków niskich (N) – do 12 m, włącznie nad poziomem terenu. Przedmiotowy budynek stanowi 2 strefy pożarowe.
1 Strefa pożarowa – piwnica (poza zakresem opracowania)
2 Strefa pożarowa – pozostała część budynku

6.04. Klasa odporności ogniowej budynku i zastosowanych materiałów.

Na podstawie §212 WT dla przedmiotowego budynku przyjęto odporność pożarową klasy ,,D"

Dokumentacja objęta ochroną na podstawie ochrony o prawie autorskim. Kopiowanie i powielanie w części lub całości bez zgody autora zabronione.

Budynek spełnia klasę D odporności pożarowej zaś jego elementy spełniają następujące wymagania w zakresie odporności ogniowej.
- główna konstrukcja nośna – R 30
- konstrukcja dachu – bez wymagań
- strop – REI 30
- ściana zewnętrzna – EI 30 (dotyczy pasa między kondygnacyjnego o szer. min.0,8 m)
- ściana wewnętrzna – bez wymagań
- pokrycie dachu – bez wymagań

Wszystkie elementy budynku powinny być nierozprzestrzeniające ognia.

6.05. Układ funkcjonalny budynku.

Główne wejście do budynku zlokalizowane od strony południowo-zachodniej, budynek posiada jedno wejście od strony frontowej oraz dwa wejścia od strony południowo-wschodniej, jedno od strony północno-wschodniej i jedno od strony północno-zachodniej.

6.06. Charakterystyka zagrożenia pożarowego.

Budynek pełni funkcje oświatowo-kulturalno-sportową i posiada typowe zagrożenie pożarowe dla tego typu budynków.
W budynku występować będą materiały palne takie jak meble z drewna i drewnopochodnych materiałów, naturalne i syntetyczne tkaniny, wyroby ze skóry i tworzyw sztucznych. W budynku nie przewiduje się występowania substancji palnych zaliczanych do materiałów niebezpiecznych pożarowo.

6.07. Przewidywana gęstość obciążenia ogniowego.

Dla części budynku stanowiącej klasę zagrożenia ludzi ZL nie wyznacza się gęstości obciążenia ogniowego.

6.08. Ocena zagrożenia wybuchem.

Dla budynku nie przewiduje się występowania pomieszczeń lub stref zagrożonych wybuchem.

6.09. Podział budynku na strefy pożarowe.

Dopuszczalna wielkość strefy pożarowej dla budynku ZL III wynosi według z §227 ust. 1 WT 8000 m^2. Budynek stanowi dwie strefy pożarowe nie przekraczając dopuszczalnej wielkości strefy. Przejścia instalacyjne przechodzące przez strony i ściany konstrukcyjne pomiędzy strefami zabezpieczone do klasy EI 60.

6.10. Warunki ewakuacji i oznakowanie na potrzeby ewakuacji dróg i pomieszczeń.

Przedmiotowy budynek spełnia warunki ewakuacji:
- z poziomu parteru w przypadku pożaru zakłada się ewakuację do wyjść ewakuacyjnych prowadzonych bezpośrednio na zewnątrz budynku;
- z poziomu piętra w przypadku pożaru zakłada się ewakuację do wydzielonych pożarowo drzwiami EIS 30 klatek schodowych wyposażonych w systemy oddymiania i następnie do wyjść ewakuacyjnych prowadzonych pośrednio z klatek schodowych na zewnątrz budynku;
- szerokość dróg ewakuacyjnych wynosi minimum 140 cm;
- drzwi ewakuacyjne z budynku o szerokości minimum 120 cm, przy większym skrzydle drzwi minimum 90 cm;

Dokumentacja objęta ochroną na podstawie ochrony o prawie autorskim. Kopiowanie i powielanie w części lub całości bez zgody autora zabronione.

- obudowa klatek schodowych drzwiami EIS30 i klatki oddymiane o czynnej powierzchni minimum 5% powierzchni klatki schodowej;
- wszystkie drzwi na drogach ewakuacyjnych otwierają się na zewnątrz;
- drzwi ewakuacyjne na zewnątrz budynku bez klasy odporności ogniowej;
- z pomieszczeń na ponad 6 osób drzwi otwierane na zewnątrz;

6.11. Przeciwpożarowy wyłącznik prądu.

W budynku przewidziano nowy przeciwpożarowy wyłącznik prądu na frontowej ścianie budynku przy wejściu głównym. Przeciwpożarowy wyłącznik prądu będzie odcinał dopływ prądu do wszystkich instalacji w budynku z wyjątkiem obwodów zasilających urządzenia i instalacje, których funkcjonowanie jest niezbędne podczas pożaru. Instalacja i urządzenia elektryczne powinny zapewniać dostarczenie energii elektrycznej o odpowiednich parametrach technicznych i być wykonane w sposób zapewniający ochronę przed porażeniem, przepięciami łączeniowymi i atmosferycznymi i powstaniem pożaru. Po wykonaniu instalacje należy poddać badaniom i pomiarom w zakresie skuteczności ochrony przeciwporażeniowej i rezystancji izolacji. Odcięcie dopływu prądu przeciwpożarowym wyłącznikiem nie może powodować samoczynnego załączenia drugiego źródła energii elektrycznej, w tym zespołu prądotwórczego.

6.12. System oddymiania klatki schodowej.

Powierzchnia czynna oddymiania klatek schodowych minimum 5% powierzchni klatki schodowej; otwór pod klapę min. 1 m^2, czujki na każdej kondygnacji, ręczne przyciski oddymiania na parterze przy wyjściu z klatki schodowej i na ostatniej kondygnacji, dopływ powietrza min. 30 % większy od powierzchni geometrycznej otworów oddymiających;

6.13. Awaryjne oświetlenie ewakuacyjne.

Klatka schodowa wyposażona w awaryjne oświetlenie ewakuacyjne o natężeniu co najmniej 2 lx.
Zastosowano podświetlane znaki ewakuacyjne na klatce schodowej oraz nad drzwiami ewakuacyjnymi z tej klatki i drzwiami stanowiącymi wyjście ewakuacyjne z budynku.

6.14. Hydrant wewnętrzny.

W przedmiotowym budynku, na kondygnacjach nadziemnych należy zamontować hydranty wewnętrzne pokrywające zasięgiem cała chroniona powierzchnię. Hydranty wewnętrzne DN25 z wężem półsztywnym o wydajności co najmniej 1dm^3/s.

6.15. System sygnalizacji pożaru.

W przedmiotowym budynku zgodnie z przepisami ppoż. nie jest wymagany system sygnalizacji pożaru (SSP).

6.16. Dźwiękowy system ostrzegawczy.

W przedmiotowym budynku nie jest wymagany dźwiękowy system ostrzegawczy (DSO).

6.17. Wyposażenie w gaśnice przenośne.

W budynku zostanie rozmieszczony sprzęt gaśniczy (gaśnice przenośne, proszkowe typ ABC spełniające wymagania Polskich Norm dotyczących gaśnic).

Dokumentacja objęta ochroną na podstawie ochrony o prawie autorskim. Kopiowanie i powielanie w części lub całości bez zgody autora zabronione.

Jedna jednostka masy środka gaśniczego 2 kg (lub 3 dm^3) zawartego w gaśnicach powinna przypadać na każde 100 m^2 powierzchni stref pożarowych. Przy rozmieszczaniu gaśnic na etapie prac wykończeniowych należy zapewnić następujące warunki:
- odległość z każdego miejsca w obiekcie, w którym może przebywać człowiek do najbliższej gaśnicy nie powinna być większa niż 30,0 m;
- gaśnice należy rozmieścić w miejscach łatwo dostępnych i widocznych;
- do gaśnic powinien być zapewniony dostęp o szerokości min. 1,0 m
- w pobliżu gaśnic należy umieścić ogólną instrukcję na wypadek pożaru z wykazem telefonów alarmowych;
- miejsca w których został umieszczony podręczny sprzęt gaśniczy w budynku należy oznakować zgodnie z PN-EN-ISO 7010;
- sprzęt w miejscu jego umieszczenia nie może być narażony na uszkodzenie mechaniczne oraz działanie źródeł ciepła.

Szczegółowy wykaz gaśnic należy określić w Instrukcji Bezpieczeństwa pożarowego, którą należy przygotować przed odbiorem budynku.
Dla budynku należy opracować przed jego oddaniem do użytkowania Instrukcje Bezpieczeństwa pożarowego zgodnie z przepisami rozporządzenia MSWiA z dnia 07.06.2010 r. (Dz.U. Nr 109 poz. 719).

6.18. Drogi pożarowe.

Droga pożarowa do przedmiotowego budynku jest wymagana i doprowadzona.
Droga publiczna przebiega przed budynkiem i posiada połączenie utwardzonym dojściem od szerokości co najmniej 1,5 m i długości do 30 m z wejściem.

6.19. Zaopatrzenie w wodę do zewnętrznego gaszenia pożaru.

Wymagana docelowa ilość wody do zewnętrznego gaszenia pożaru dla rozpatrywanego obiektu, zgodnie z Rozporządzenia Ministra Spraw Wewnętrznych i Administracji w sprawie przeciwpożarowego zaopatrzenia w wodę oraz dróg pożarowych – Dz. U. Nr 124 poz. 1030 z dnia 24.07.2009r. wynosi 20 dm^3/s, z co najmniej jednego hydrantu o średnicy 80 mm usytuowanego w wymaganej odległości od budynku. Zaopatrzenie w wodę pożarową do zewnętrznego gaszenia pożaru realizowane będzie za pośrednictwem istniejących hydrantów zewnętrznych, które są zlokalizowany w odległości: pierwszy - mniejszej niż 75,0m, a drugi – mniejszej niż 150,0m .

6.20. Sposób zabezpieczenia przeciwpożarowego instalacji użytkowych.

Instalacja elektryczna zabezpieczona przeciwpożarowym wyłącznikiem prądu (PWP) umieszczonym na ścianie zewnętrznej od frontu budynku i oznakowanym zgodnie z PN.

6.21. Instalacja elektryczna.

Instalację elektroenergetyczną istniejąca zgodna z warunkami technicznymi Polskich Norm PN-IEC 60364 Instalacje elektryczne w obiektach budowlanych. Instalacja i urządzenia muszą zapewniać dostarczenie energii elektrycznej o wymaganych parametrach.
Stąd też instalacje, powinny zapewniać pod względem pożarowym bezpieczeństwo użytkowania polegające na zastosowaniu odpowiednich przekrojów przewodów, podziału na wymaganą ilość obwodów i zabezpieczenie bezpiecznikami dobranymi do obciążeń i przekroju przewodu.

Dokumentacja objęta ochroną na podstawie ochrony o prawie autorskim. Kopiowanie i powielanie w części lub całości bez zgody autora zabronione.

W instalacji elektrycznej należy zastosować:
- złącza instalacji elektrycznej budynku, umożliwiające odłączenie od sieci zasilającej i usytuowane w miejscu dostępnym dla dozoru i obsługi oraz zabezpieczone przed uszkodzeniami, wpływami atmosferycznymi, a także ingerencją osób niepowołanych;
- oddzielny przewód ochronny i neutralny, w obwodach rozdzielczych i odbiorczych;
- urządzenia ochronne różnicowoprądowe uzupełniające podstawową ochronę przeciwporażeniową i ochronę przed powstaniem pożaru, powodujące w warunkach uszkodzenia samoczynne wyłączenie zasilania;
- wyłączniki nadprądowe w obwodach odbiorczych;
- zasadę selektywności (wybiórczości) zabezpieczeń;
- przeciwpożarowy wyłącznik prądu;
- połączenia wyrównawcze główne i miejscowe, łączące przewody ochronne z częściami przewodzącymi innych instalacji i konstrukcji budynku;
- zasadę prowadzenia tras przewodów elektrycznych w liniach prostych, równoległych do krawędzi ścian i stropów;
- przewody elektryczne z żyłami wykonanymi wyłącznie z miedzi, jeżeli ich przekrój nie przekracza 10 mm^2;
- urządzenia ochrony przeciwprzepięciowej;

6.22. Instalacja odgromowa

Obiekt wyposażony w instalacją odgromową zapewniającą ochronę przed skutkami wyładowań atmosferycznych.

7. Charakterystykę energetyczna budynku, opracowana zgodnie z przepisami wydanymi na podstawie art. 15 usta-wy z dnia 29 sierpnia 2014 r. o charakterystyce energetycznej budynków (Dz. U. z 2021 r. poz. 497):

Nie dotyczy – bez zmian

8. Uwagi:

- Zapewnić odbiór fundamentów, ścian fundamentowych przez upoważnioną osobę.
- Materiały budowlane oraz elementy prefabrykowane powinny odpowiadać odpowiednim normom, posiadać atesty.
- Roboty budowlane powinny być prowadzone pod nadzorem osoby posiadającej odpowiednie przygotowanie zawodowe a także powinny być zgodne z warunkami technicznymi oraz obowiązującymi przepisami i polskimi normami.
- Przestrzegać zasad bezpieczeństwa i ochrony zdrowia sporządzonych na końcu niniejszego projektu.

Konstrukcja:
mgr inż. Janusz Machnik
-92/Tbg/86 -121/Tbg/94

Konstrukcja sprawdzający:
mgr inż. Adrian Smołuch
-SWK/0140/PWBKb/21

Dokumentacja objęta ochroną na podstawie ochrony o prawie autorskim. Kopiowanie i powielanie w części lub całości bez zgody autora zabronione.

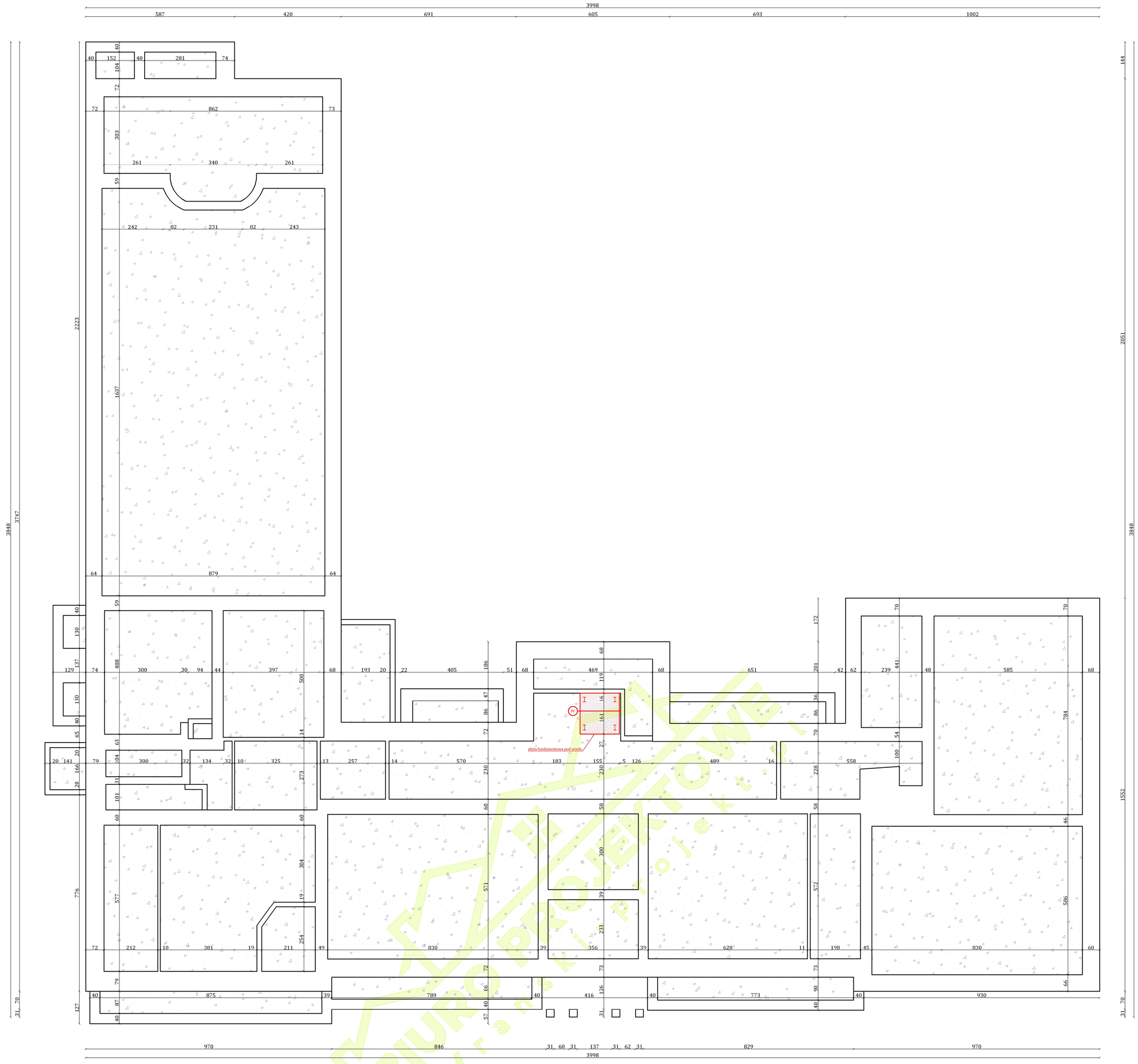

N

Pf Płyta fundamentowa
- żelbetowa a/b/h=155/161/50

- nowe ściany/ elementy

- ściany/elementy istniejące

Uwagi:
- płyta fundamentowa zbrojona podłużnie oraz poprzecznie na całej długości;
- zbrojenie zgodnie z projektem konstrukcyjnym
- pod fundamentami wykonać podkład z betonu chudego C12/15 o grubości 10 cm;
- posadowienie powyżej zwierciadła wody gruntowej;
- posadowienie poniżej strefy przemarzania gruntu;
- rysunek, należy czytać wraz z opisem;
- wszystkie wymiary, należy sprawdzić na budowie;
- w przypadku wystąpienia niekorzystnych warunków gruntowych podczas robót ziemnych powyższy fakt należy skonsultować z kierownikiem budowy lub konstruktorem;

BETON: C25/30 (B30)
STAL: #RB500
ØS235JR

RZUT FUNDAMENTÓW 1:100

BIURO PROJEKTOWE
"szafranski-projekt.pl"
Wola Malkowska 33, 28-210 Bogoria
tel: 513-233-077; 667-081-145
e-mail: biuro@szafranski-projekt.pl
www.szafranski-projekt.pl

Nazwa i adres obiektu budowlanego: Przebudowa wraz ze zmianą sposobu użytkowania części budynku oświatowo-kulturalno-sportowego (I piętra) na potrzeby Gminnej Biblioteki Publicznej w Rakowie na dz. nr ewid. 2474/6, 2474/7, położonych w msc. Raków	Nr rys: K-01
Przedmiot opracowania branża: konstrukcja	Skala 1:100
	Data: 01-2025 r.

Imię i nazwisko projektanta: mgr inż. Janusz Machnik	Nr upr. bud: -92/Tbg/86 -121/TBG/94	Podpis:
Imię i nazwisko sprawdzającego: mgr inż. Adrian Smołuch	Nr upr. bud: -SWK/0140/PWBKb/21	Podpis:

Dokumentacja objęta ochroną na podstawie ochrony o prawie autorskim. Kopiowanie i powielanie w części lub całości bez zgody autora zabronione.

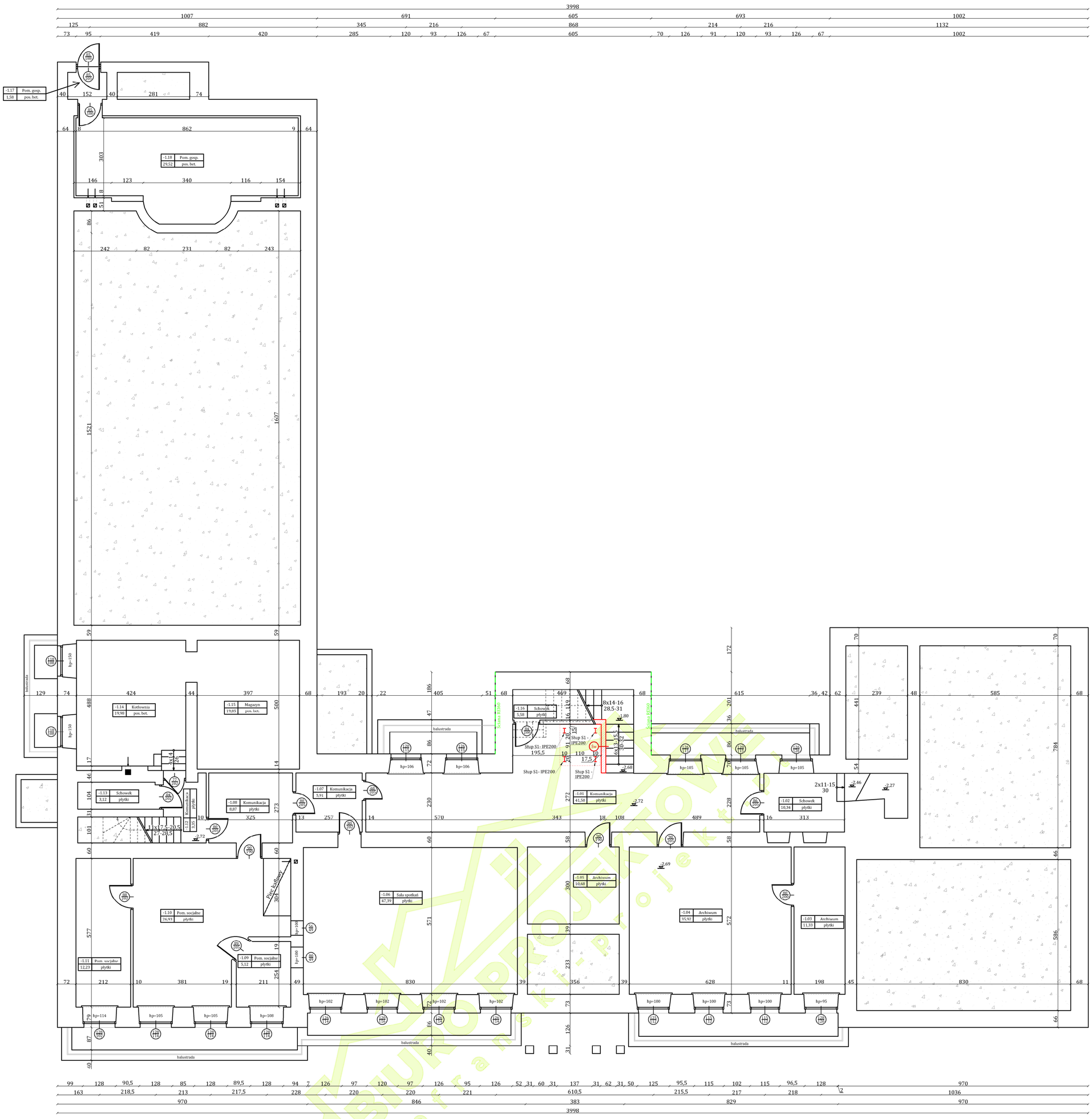

N

- ściany/elementy istniejące
- nowe ściany/elementy

Św Ściana wewnętrzna
- tynk cem.-wap.
- beton komórkowy gr. 18 cm
- tynk cem.-wap.

S1 - słup stalowy IPE 200
hp - wysokość parapetu
rs - rura spustowa

Uwagi:
- ściany murowane z betonu komórkowego na zaprawie cienkowarstwowej;
- balustrady wysokości min. 110 cm;
- wymiary stolarki drzwiowej podano w ościeżnicach;
- wymiary stolarki okiennej podano w ościeżach (surowy otwór);
- rysunek należy czytać wraz z opisem;
- wszystkie wymiary należy sprawdzić na budowie;
- w zależności od pory roku wykonywania prac należy stosować dodatki do zapraw mrozoodpornych;

RZUT PIWNIC 1:100

BIURO PROJEKTOWE
"szafranski-projekt.pl"
Wola Małkowska 33, 28-210 Bogoria
tel: 513-233-077; 667-081-145
e-mail: biuro@szafranski-projekt.pl
www.szafranski-projekt.pl

Nazwa i adres obiektu budowlanego:
Przebudowa wraz ze zmianą sposobu użytkowania części budynku oświatowo-kulturalno-sportowego (I piętra) na potrzeby Gminnej Biblioteki Publicznej w Rakowie na dz. nr ewid. 2474/6, 2474/7, położonych w msc. Raków

Nr rys: K-02

Przedmiot opracowania branża: konstrukcja

Skala 1:100

Data: 01-2025 r.

Imię i nazwisko projektanta:	Nr upr. bud:	Podpis:
mgr inż. Janusz Machnik	-92/Tbg/86 -121/TBG/94	
Imię i nazwisko sprawdzającego:	Nr upr. bud:	Podpis:
mgr inż. Adrian Smołuch	-SWK/0140/PWBKb/21	

Dokumentacja objęta ochroną na podstawie ochrony o prawie autorskim. Kopiowanie i powielanie w części lub całości bez zgody autora zabronione.

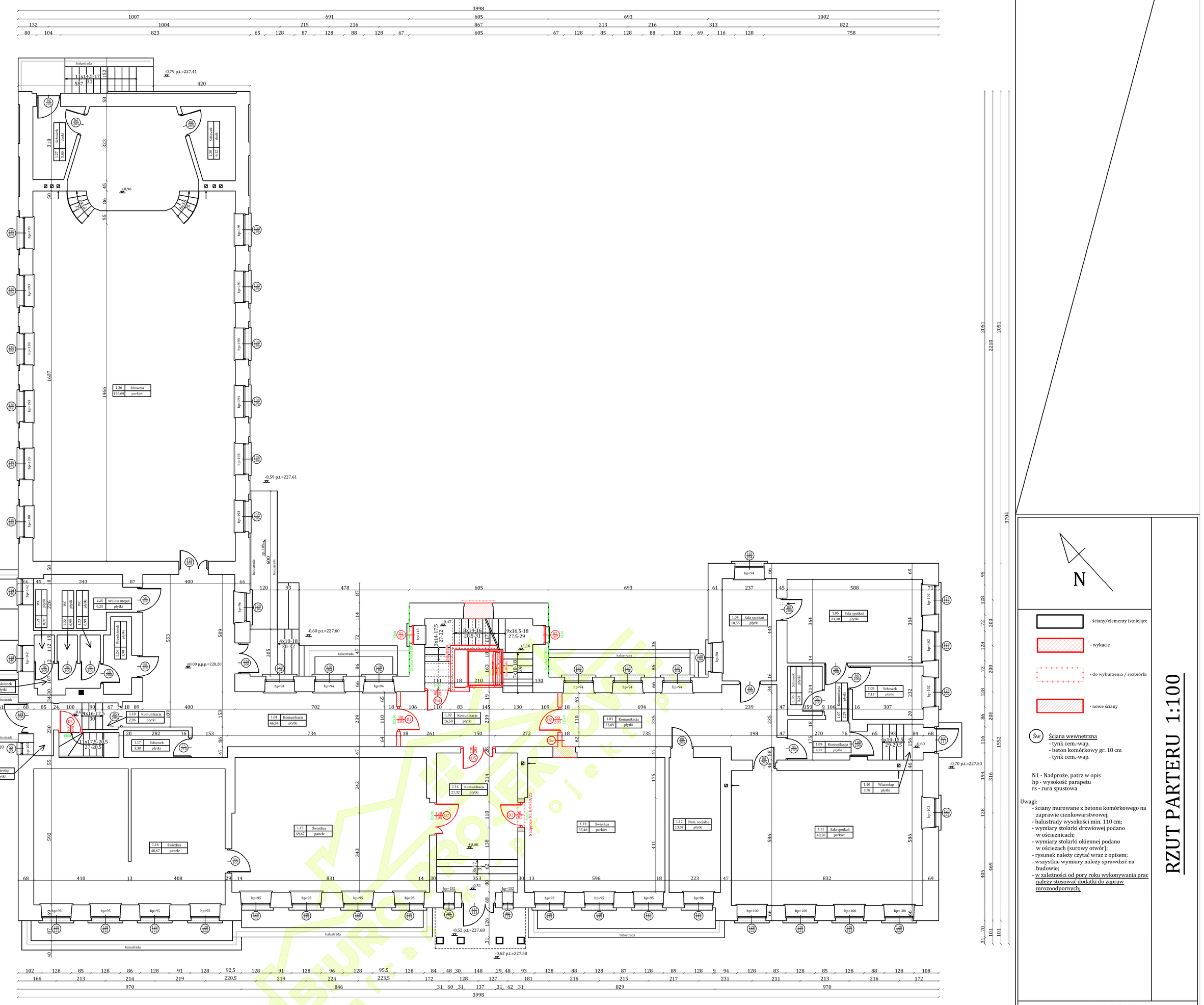

N

- ściany/elementy istniejące
- wykucie
- do wyburzenia / rozbiórki
- nowe ściany

Św Ściana wewnętrzna
- tynk cem.-wap.
- beton komórkowy gr. 18 cm
- tynk cem.-wap.

N1 - Nadproże, patrz w opis
hp - wysokość parapetu
rs - rura spustowa

Uwagi:
- ściany murowane z betonu komórkowego na zaprawie cienkowarstwowej;
- balustrady wysokości min. 110 cm;
- wymiary stolarki drzwiowej podano w ościeżnicach;
- wymiary stolarki okiennej podano w ościeżach (surowy otwór);
- rysunek należy czytać wraz z opisem;
- wszystkie wymiary należy sprawdzić na budowie;
- w zależności od pory roku wykonywania prac należy stosować dodatki do zapraw mrozoodpornych;

RZUT PARTERU 1:100

BIURO PROJEKTOWE
"szafranski-projekt.pl"
Wola Małkowska 33, 28-210 Bogoria
tel: 513-233-077; 667-081-145
e-mail: biuro@szafranski-projekt.pl
www.szafranski-projekt.pl

Nazwa i adres obiektu budowlanego: Przebudowa wraz ze zmianą sposobu użytkowania części budynku oświatowo-kulturalno-sportowego (I piętra) na potrzeby Gminnej Biblioteki Publicznej w Rakowie na dz. nr ewid. 2474/6, 2474/7, położonych w msc. Raków	Nr rys: K-03
Przedmiot opracowania branża: konstrukcja	Skala 1:100
	Data: 01-2025 r.
Imię i nazwisko projektanta: mgr inż. Janusz Machnik	Nr upr. bud: -92/Tbg/86 -121/TBG/94 — Podpis:
Imię i nazwisko sprawdzającego: mgr inż. Adrian Smołuch	Nr upr. bud: -SWK/0140/PWBKb/21 — Podpis:

Dokumentacja objęta ochroną na podstawie ochrony o prawie autorskim. Kopiowanie i powielanie w części lub całości bez zgody autora zabronione.

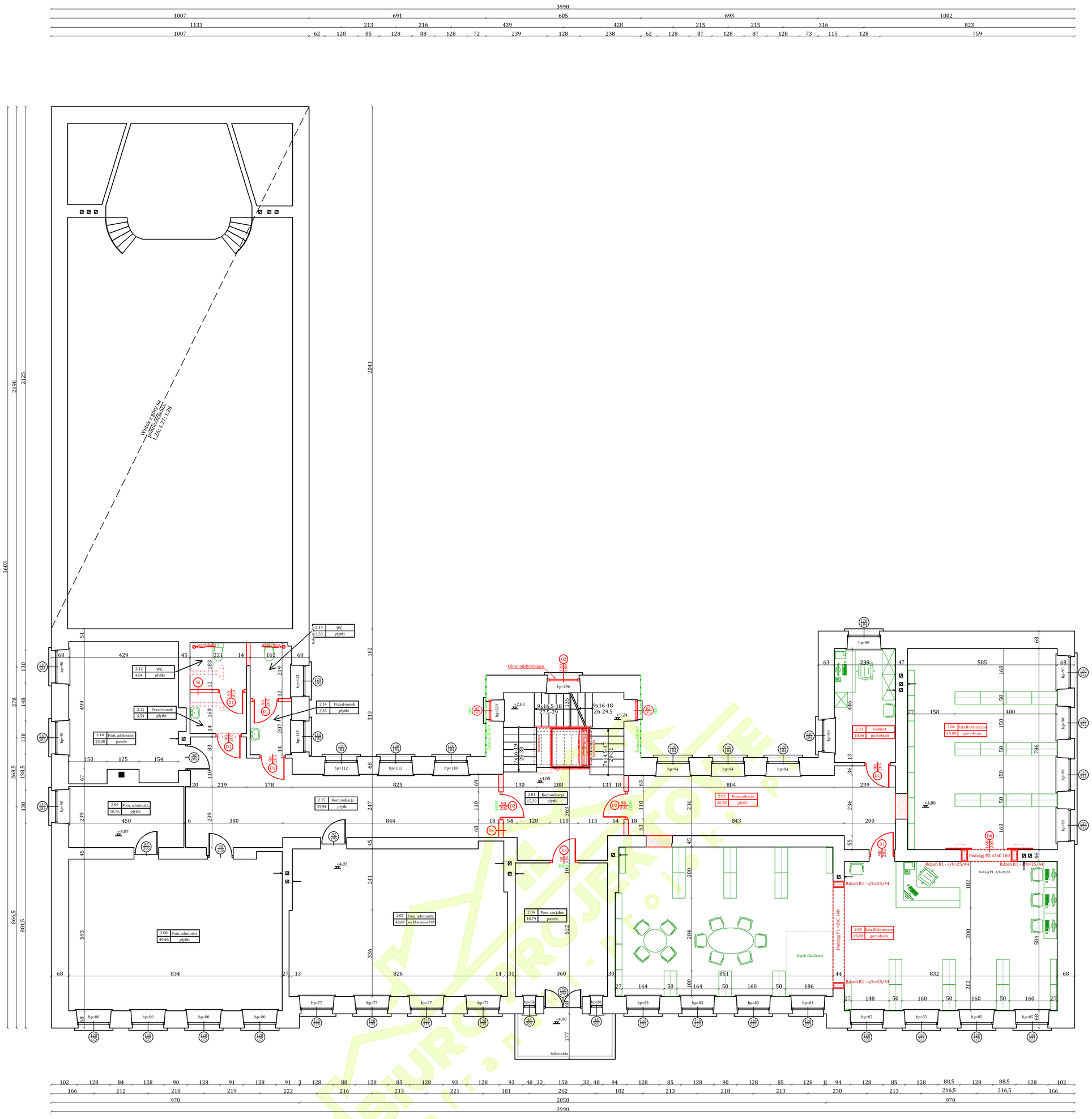

- ściany/elementy istniejące
- wykucie
- do wyburzenia / rozbiórki
- nowe ściany

Św Ściana wewnętrzna
- tynk cem.-wap.
- beton komórkowy gr. 18 cm
- tynk cem.-wap.

Sd Ściana działowa
- tynk cem.-wap.
- beton komórkowy gr. 12 cm
- tynk cem.-wap.

P1, P2 - Podciąg, patrz w opis
R1 - rdzeń, patrz w opis
hp - wysokość parapetu
rs - rura spustowa

Uwagi:
- ściany murowane z betonu komórkowego na zaprawie cienkowarstwowej;
- przewody wentylacyjne murowane z gotowych wkładów kominowych;
- balustrady wysokości min. 110 cm;
- na schodach zewnętrznych okładziny należy wykonać o spadku min. 1% w kierunku zewnętrznym;
- wymiary stolarki drzwiowej podano w ościeżnicach;
- wymiary stolarki okiennej podano w ościeżach (surowy otwór);
- rysunek należy czytać wraz z opisem;
- wszystkie wymiary należy sprawdzić na budowie;
- w zależności od pory roku wykonywania prac należy stosować dodatki do zapraw mrozoodpornych;

RZUT PIĘTRA 1:100

BIURO PROJEKTOWE
"szafranski-projekt.pl"
Wola Malkowska 33, 28-210 Bogoria
tel: 513-233-077; 667-081-145
e-mail: biuro@szafranski-projekt.pl
www.szafranski-projekt.pl

Nazwa i adres obiektu budowlanego: Przebudowa wraz ze zmianą sposobu użytkowania części budynku oświatowo-kulturalno-sportowego (I piętra) na potrzeby Gminnej Biblioteki Publicznej w Rakowie na dz. nr ewid. 2474/6, 2474/7, położonych w msc. Raków	Nr rys: K-04
Przedmiot opracowania branża: konstrukcja	Skala 1:100
	Data: 01-2025 r.

Imię i nazwisko projektanta: mgr inż. Janusz Machnik	Nr upr. bud: -92/Tbg/86 -121/TBG/94	Podpis:
Imię i nazwisko sprawdzającego: mgr inż. Adrian Smołuch	Nr upr. bud: -SWK/0140/PWBKb/21	Podpis:

Dokumentacja objęta ochroną na podstawie ochrony o prawie autorskim. Kopiowanie i powielanie w części lub całości bez zgody autora zabronione.

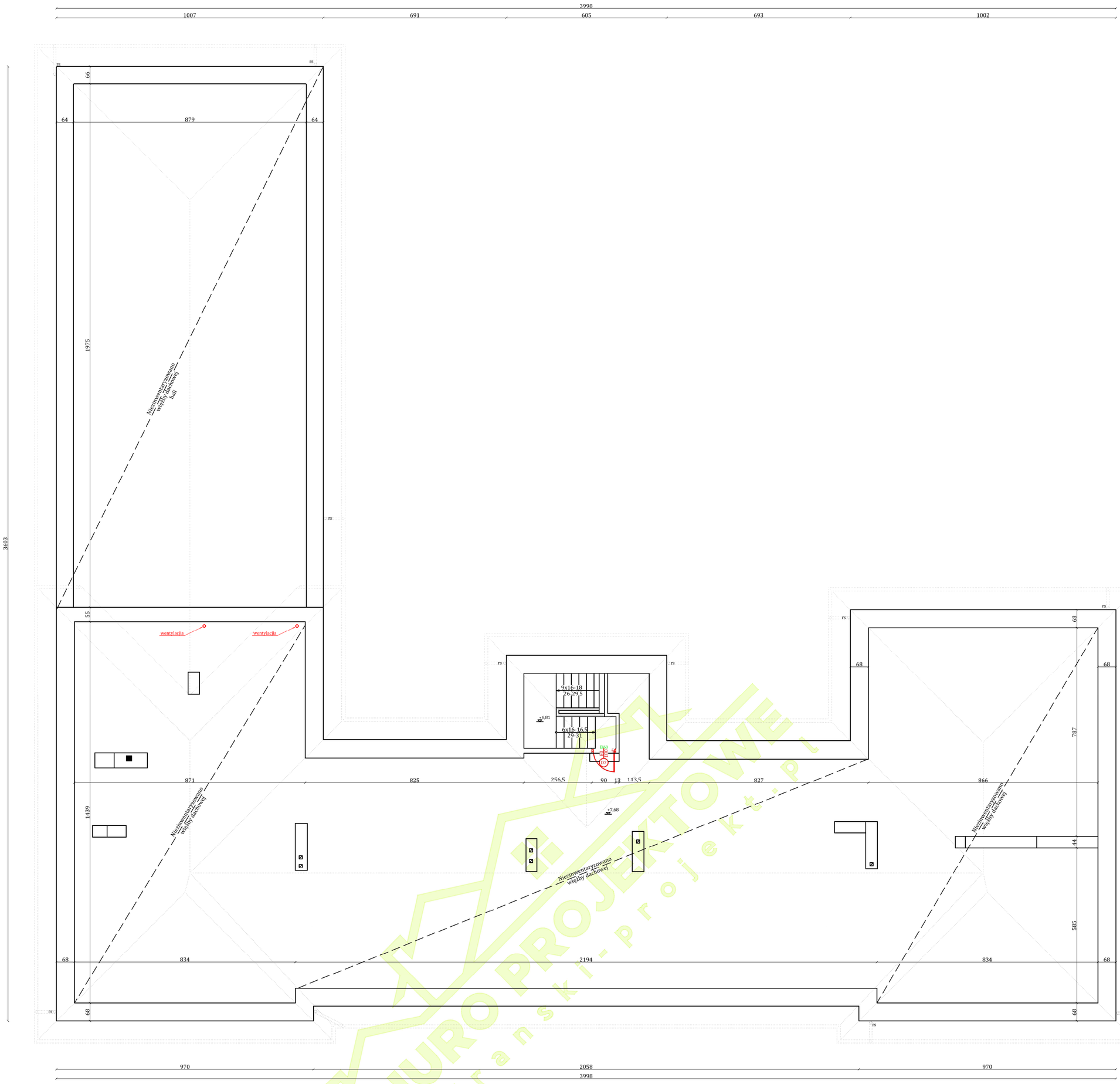

BIURO PROJEKTOWE
szafranski-projekt.pl

N

- ściany/elementy istniejące
- nowe elementy

hp - wysokość parapetu
rs - rura spustowa

Uwagi:
- wymiary stolarki drzwiowej podano w ościeżnicach;
- rysunek należy czytać wraz z opisem;
- wszystkie wymiary należy sprawdzić na budowie;

RZUT STRYCHU NIEUŻYTKOWEGO 1:100

BIURO PROJEKTOWE
"szafranski-projekt.pl"
Wola Malkowska 33, 28-210 Bogoria
tel: 513-233-077; 667-081-145
e-mail: biuro@szafranski-projekt.pl
www.szafranski-projekt.pl

Nazwa i adres obiektu budowlanego: Przebudowa wraz ze zmianą sposobu użytkowania części budynku oświatowo-kulturalno-sportowego (I piętra) na potrzeby Gminnej Biblioteki Publicznej w Rakowie na dz. nr ewid. 2474/6, 2474/7, położonych w msc. Raków	Nr rys: K-05
Przedmiot opracowania branża: konstrukcja	Skala 1:100 Data: 01-2025 r.

Imię i nazwisko projektanta: mgr inż. Janusz Machnik	Nr upr. bud: -92/Tbg/86 -121/TBG/94	Podpis:
Imię i nazwisko sprawdzającego: mgr inż. Adrian Smołuch	Nr upr. bud: -SWK/0140/PWBKb/21	Podpis:

Dokumentacja objęta ochroną na podstawie ochrony o prawie autorskim.
Kopiowanie i powielanie w części lub całości bez zgody autora zabronione.

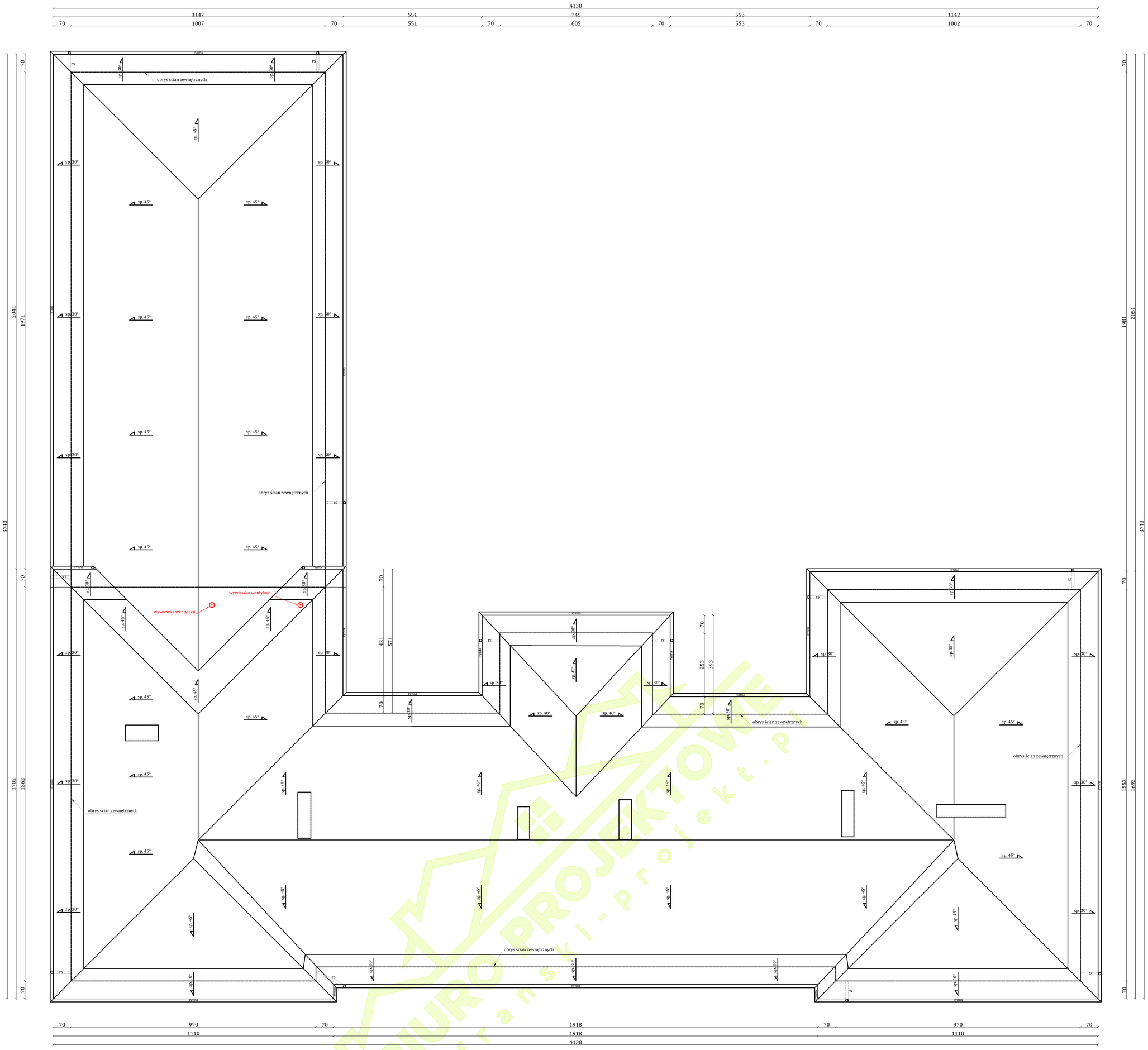

N

Powierzchnia dachu ok. - 846,37 m^2

Uwagi:
- od powierzchni dachu nie odjęto kominów, wyłazów itp;
- pokrycie dachu z blachy trapezowej;
- obróbki blacharskie z blachy gładkiej;
- podbitka z blachy;
- rynny i rury spustowe stalowe;
- odprowadzenie wód opadowych powierzchniowo na teren działki inwestora w kierunku terenów zielonych, dalej infiltrując w głąb gruntu. Teren inwestycji jest terenem o warstwie przepuszczalnej powodującej wsiąkanie wody co w zupełności chroni działki sąsiednie od zalania;
- rysunek należy czytać wraz z opisem;
- wszystkie wymiary należy sprawdzić na budowie;

RZUT DACHU 1:100

BIURO PROJEKTOWE
"szafranski-projekt.pl"
Wola Małkowska 33, 28-210 Bogoria
tel: 513-233-077; 667-081-145
e-mail: biuro@szafranski-projekt.pl
www.szafranski-projekt.pl

Nazwa i adres obiektu budowlanego:
Przebudowa wraz ze zmianą sposobu użytkowania części budynku oświatowo-kulturalno-sportowego (I piętra) na potrzeby Gminnej Biblioteki Publicznej w Rakowie
na dz. nr ewid. 2474/6, 2474/7, położonych w msc. Raków

Nr rys: K-06

Przedmiot opracowania branża:
konstrukcja

Skala 1:100

Data:
01-2025 r.

Imię i nazwisko projektanta: mgr inż. Janusz Machnik	Nr upr. bud: -92/Tbg/86 -121/TBG/94	Podpis:
Imię i nazwisko sprawdzającego: mgr inż. Adrian Smołuch	Nr upr. bud: -SWK/0140/PWBKb/21	Podpis:

Dokumentacja objęta ochroną na podstawie ochrony o prawie autorskim.
Kopiowanie i powielanie w części lub całości bez zgody autora zabronione.

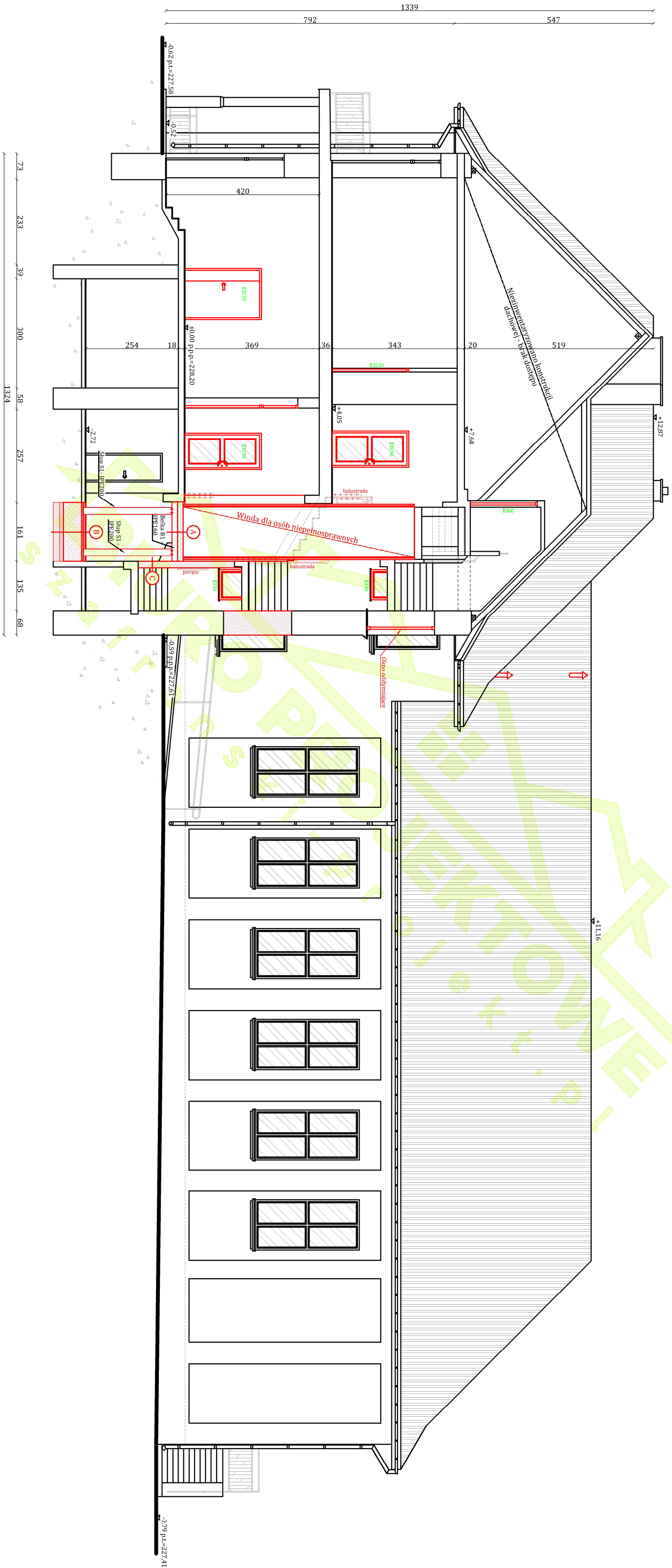

+12,87 - wymiar od poziomu 0,00 do zaznaczonego elementu

- nowe ściany/elementy

- istniejące ściany/elementy

A STROP ZESPOLONY KLATKI SCHODOWEJ
- strop zespolony (rys. K-16)
- belka B1 (IPE 160)

B PODŁOGA NA GRUNCIE
- warstwa wykończeniowa
- wylewka zbrojona
- styropian EPS-200
- folia budowlana
- płyta fundamentowa (rys. K-13)
- podkład z betonu chudego gr. 10 cm
- utw. piasek średni gr. 15 cm

C ŚCIANA WEWNĘTRZNA
- tynk cem.-wap.
- beton komórkowy gr. 18 cm.
- tynk cem.-wap.

Uwagi:
- rysunek należy czytać wraz z opisem;
- wszystkie wymiary należy sprawdzić na budowie;

PRZEKRÓJ POPRZECZNY 1:100

BIURO PROJEKTOWE
"szafranski-projekt.pl"
Wola Małkowska 33, 28-210 Bogoria
tel.: 513-233-077; 667-081-145
e-mail: biuro@szafranski-projekt.pl
www.szafranski-projekt.pl

Nazwa i adres obiektu budowlanego:
Przebudowa wraz ze zmianą sposobu użytkowania części budynku oświatowo-kulturalno-sportowego (I piętra) na potrzeby Gminnej Biblioteki Publicznej w Rakowie na dz. nr ewid. 2474/6, 2474/7, położonych w msc. Raków

Nr rys: K-07

Przedmiot opracowania branża: konstrukcja

Skala 1:100

Data: 01-2025 r.

Imię i nazwisko projektanta: mgr inż. Janusz Machnik	Nr upr. bud: -92/Tbg/86 -121/TBG/94	Podpis:
Imię i nazwisko sprawdzającego: mgr inż. Adrian Smołuch	Nr upr. bud: -SWK/0140/PWEKb/21	Podpis:

Dokumentacja objęta ochroną na podstawie ochrony o prawie autorskim. Kopiowanie i powielanie w części lub całości bez zgody autora zabronione.



bez zmian

EL. FRONTOWA, POŁUDNIOWO-ZACHODNIA 1:100

BIURO PROJEKTOWE
"szafranski-projekt.pl"
Wola Małkowska 33, 28-210 Bogoria
tel.: 513-233-077; 667-081-145
e-mail: biuro@szafranski-projekt.pl
www.szafranski-projekt.pl

Nazwa i adres obiektu budowlanego:
Przebudowa wraz ze zmianą sposobu użytkowania części budynku oświatowo-kulturalno-sportowego (I piętra) na potrzeby Gminnej Biblioteki Publicznej w Rakowie
na dz. nr ewid. 247/6, 247/7, położonych w msc. Raków

Przedmiot opracowania branża:
konstrukcja

Nr rys: K-08

Skala 1:100

Data: 01-2025 r.

Imię i nazwisko projektanta: mgr inż. Janusz Machnik	Nr upr. bud: -92/TBg/86 -121/TBG/94	Podpis:
Imię i nazwisko sprawdzającego: mgr inż. Adrian Smołuch	Nr upr. bud: -SWK/0140/PWEKb/21	Podpis:

Dokumentacja objęta ochroną na podstawie ochrony o prawie autorskim.
Kopiowanie i powielanie w części lub całości bez zgody autora zabronione.



±12,87 -wymiar cd poziomu 0,00 do zaznaczonego elementu

- nowe elementy

- istniejące elementy

1 - Stolarka okienna oddymiająca PCV;

Uwagi:
- rysunek należy czytać wraz z opisem;
- wszystkie wymiary należy sprawdzić na budowie;

EL. TYLNA, PÓŁNOCNO-WSCHODNIA 1:100

BIURO PROJEKTOWE
"szafranski-projekt.pl"
Wola Małkowska 33, 28-210 Bogoria
tel.: 513-233-077; 667-081-145
e-mail: biuro@szafranski-projekt.pl
www.szafranski-projekt.pl

Nazwa i adres obiektu budowlanego:
Przebudowa wraz ze zmianą sposobu użytkowania części budynku oświatowo-kulturalno-sportowego (I piętra) na potrzeby Gminnej Biblioteki Publicznej w Rakowie na dz. nr ewid. 2474/6, 2474/7, położonych w msc. Raków

Nr rys: K-09

Przedmiot opracowania branża:
konstrukcja

Skala 1:100

Data:
01-2025 r.

Imię i nazwisko projektanta: mgr inż. Janusz Machnik	Nr upr. bud: -92/Tbg/86 -121/TBG/94	Podpis:	
Imię i nazwisko sprawdzającego: mgr inż. Adrian Smoluch	Nr upr. bud: -SWK/0140/PWEKb/21	Podpis:	

Dokumentacja objęta ochroną na podstawie ochrony o prawie autorskim. Kopiowanie i powielanie w części lub całości bez zgody autora zabronione.



+12,87 -wymiar cd poziomu 0,00
do zaznaczonego elementu

- nowe elementy

- istniejące elementy

Uwagi:
- rysunek należy czytać wraz z opisem;
- wszystkie wymiary należy sprawdzić na budowie;

EL. BOCZNA, POŁUDNIOWO-WSCHODNIA 1:100

BIURO PROJEKTOWE
"szafranski-projekt.pl"
Wola Małkowska 33, 28-210 Bogoria
tel.: 513-233-077; 667-081-145
e-mail: biuro@szafranski-projekt.pl
www.szafranski-projekt.pl

Nazwa i adres obiektu budowlanego:
Przebudowa wraz ze zmianą sposobu użytkowania części budynku oświatowo-kulturalno-sportowego (I piętra) na potrzeby Gminnej Biblioteki Publicznej w Rakowie
na dz. nr ewid. 2474/6, 2474/7, położonych w msc. Raków

Przedmiot opracowania branża:
konstrukcja

Nr rys: K-10

Skala 1:100

Data:
01-2025 r.

Imię i nazwisko projektanta: mgr inż. Janusz Machnik	Nr upr. bud: -92/Tbg/86 -121/TBG/94	Podpis:
Imię i nazwisko sprawdzającego: mgr inż. Adrian Smołuch	Nr upr. bud: -SWK/0140/PWEKb/21	Podpis:

Dokumentacja objęta ochroną na podstawie ochrony o prawie autorskim.
Kopiowanie i powielanie w części lub całości bez zgody autora zabronione.



bez zmian

EL. BOCZNA, PÓŁNOCNO-ZACHODNIA 1:100

BIURO PROJEKTOWE
"szafranski-projekt.pl"
Wola Małkowska 33, 28-210 Bogoria
tel.: 513-233-077; 667-081-145
e-mail: biuro@szafranski-projekt.pl
www.szafranski-projekt.pl

Nazwa i adres obiektu budowlanego: Przebudowa wraz ze zmianą sposobu użytkowania części budynku oświatowo-kulturalno-sportowego (I piętra) na potrzeby Gminnej Biblioteki Publicznej w Rakowie na dz. nr ewid. 2474/6, 2474/7, położonych w msc. Raków	Nr rys: K-11
Przedmiot opracowania branża: konstrukcja	Skala 1:100
	Data: 01-2025 r.

Imię i nazwisko projektanta: mgr inż. Janusz Machnik	Nr upr. bud: -52/Tbg/86 -121/TBG/94	Podpis:
Imię i nazwisko sprawdzającego: mgr inż. Adrian Smołuch	Nr upr. bud: -SWK/0140/PWEKb/21	Podpis:

Dokumentacja objęta ochroną na podstawie ochrony o prawie autorskim.
Kopiowanie i powielanie w części lub całości bez zgody autora zabronione.

WYKAZ STOLARKI BUDOWLANEJ 1:100

Rodzaj		Okna p.poż/oddymiające			Drzwi wewnętrzne			Drzwi p.poż.				
Schemat		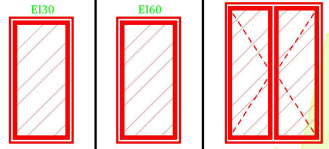			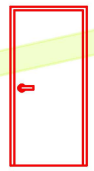	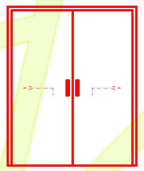	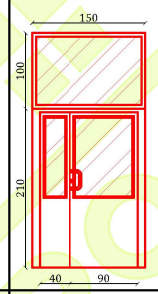	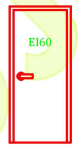			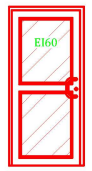	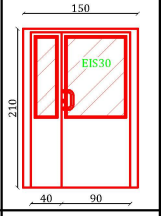
Materiał		Alumin.	Alumin.	Aluminiowe	Drewniane	Drewniane	PCV	Alumin.	Aluminiowe	Aluminiowe	Aluminiowe	Aluminiowe
Współczynnik		0,9	0,9	0,9	---	---	---	---	---	---	---	---
H parapetu [cm]		229	143	296	---	---	---	---	---	---	---	---
Wymiary [mm]	S	820	820	1200	900	1600	1300	800	900	900	900	1300
	H	1650	1650	1800	2050	2050	2050	1800	2050	2050	2050	2050
Ilość		3	1	1	6	1	1	1	4	2	2	1

BIURO PROJEKTOWE
"szafranski-projekt.pl"
Wola Malkowska 33, 28-210 Bogoria
tel: 513-233-077; 667-081-145
e-mail: biuro@szafranski-projekt.pl
www.szafranski-projekt.pl

Nazwa i adres obiektu budowlanego:
Przebudowa wraz ze zmianą sposobu użytkowania części budynku oświatowo-kulturalno-sportowego (I piętra) na potrzeby Gminnej Biblioteki Publicznej w Rakowie na dz. nr ewid. 2474/6, 2474/7, położonych w msc. Raków

Nr rys: K-12

Przedmiot opracowania branża:
konstrukcja

Skala 1:100

Data: 01-2025 r.

Imię i nazwisko projektanta: mgr inż. Janusz Machnik	Nr upr. bud: -92/Tbg/86 -121/TBG/94	Podpis:
Imię i nazwisko sprawdzającego: mgr inż. Adrian Smołuch	Nr upr. bud: -SWK/0140/PWBKb/21	Podpis:

Dokumentacja objęta ochroną na podstawie ochrony o prawie autorskim. Kopiowanie i powielanie w części lub całości bez zgody autora zabronione.

RZUT PŁYTY FUNDAMENTOWEJ Pf

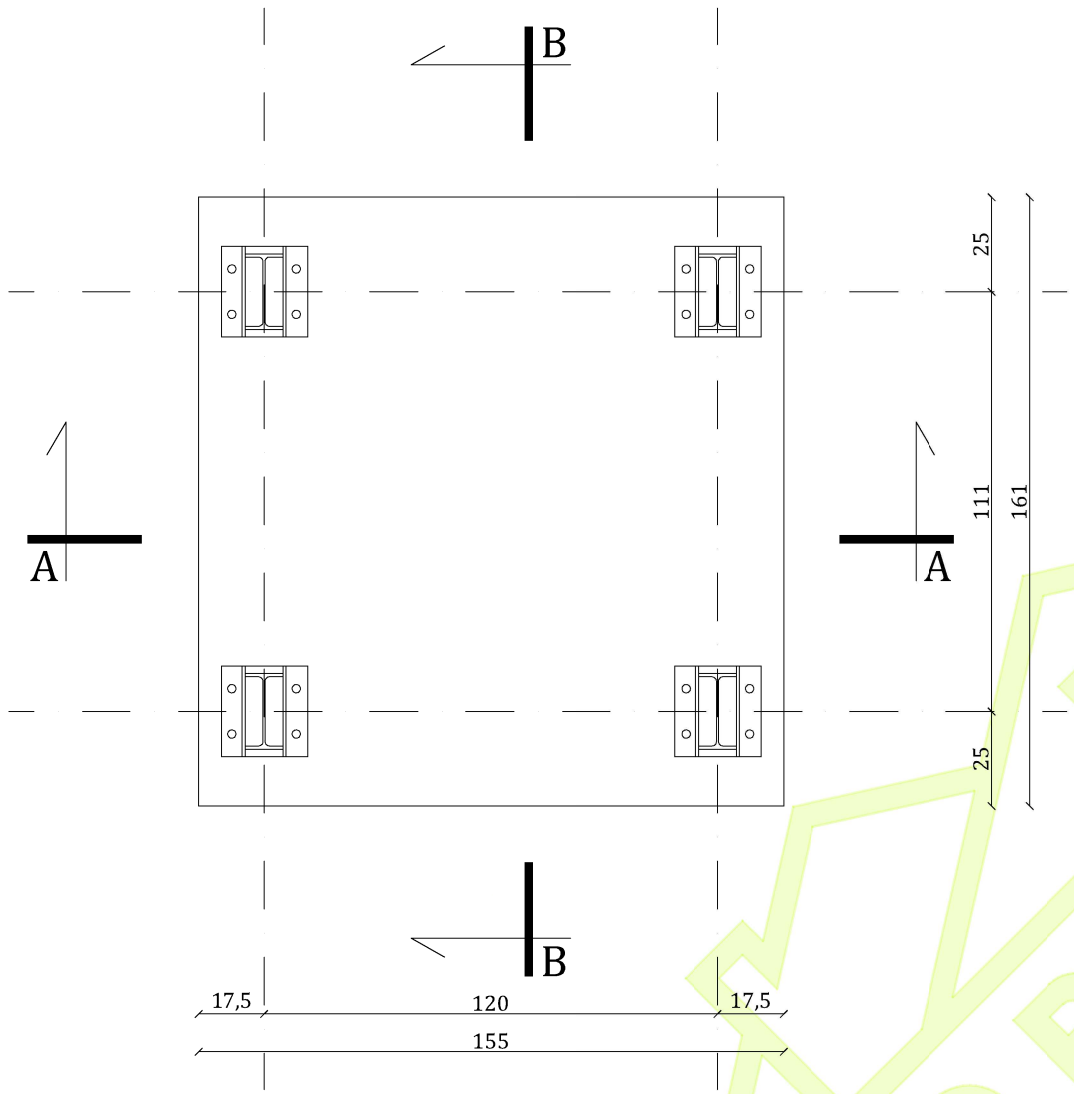

RZUT ZBROJENIA PŁYTY

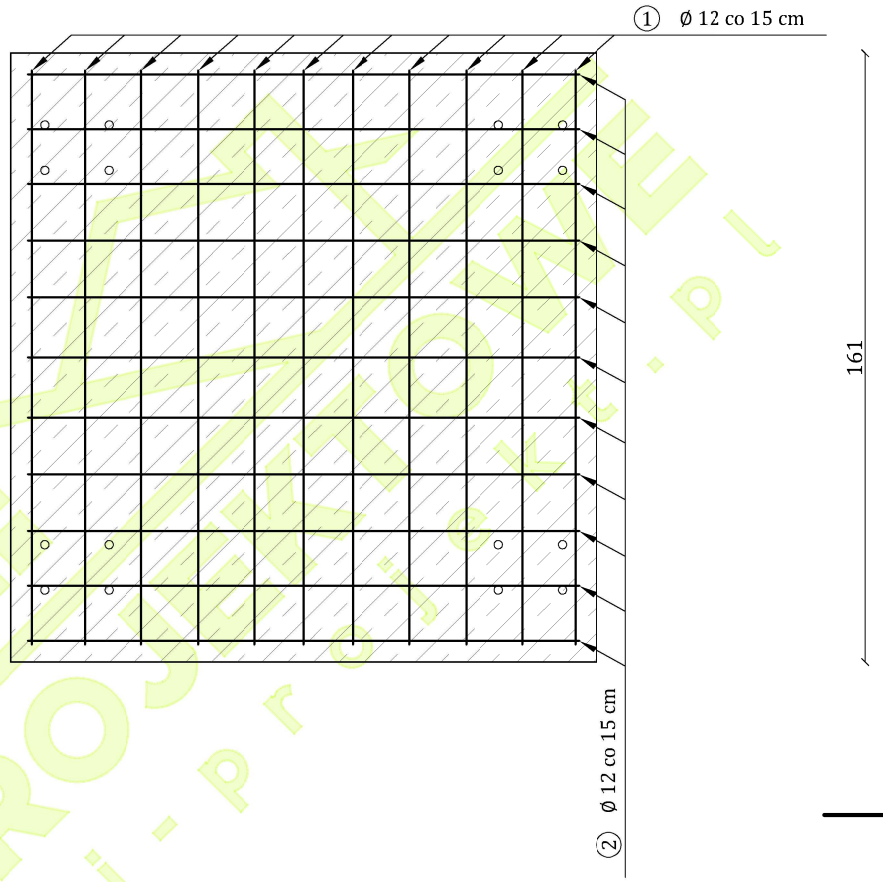

SZCZEGÓŁ PŁYTY FUNDMAENTOWEJ Pf 1:20

① 11 Ø 12 co 15 cm L = 153 cm

153

② 11 Ø 12 co 15 cm L = 147 cm

147

BETON: C25/30 (B30)
C12/15 (B15)

STAL: #RB500
ØS235JR

PRZEKRÓJ A-A

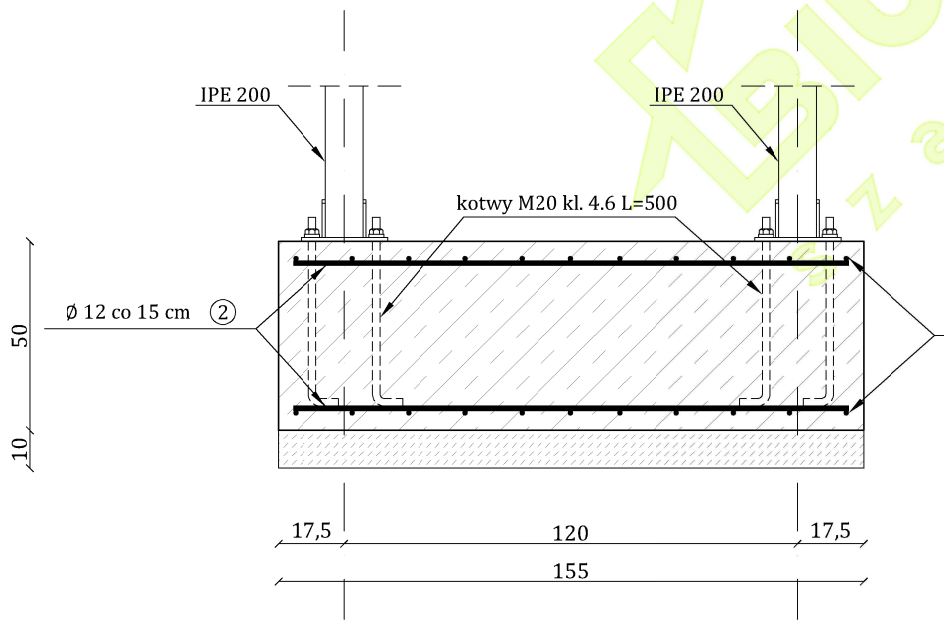

PRZEKRÓJ B-B

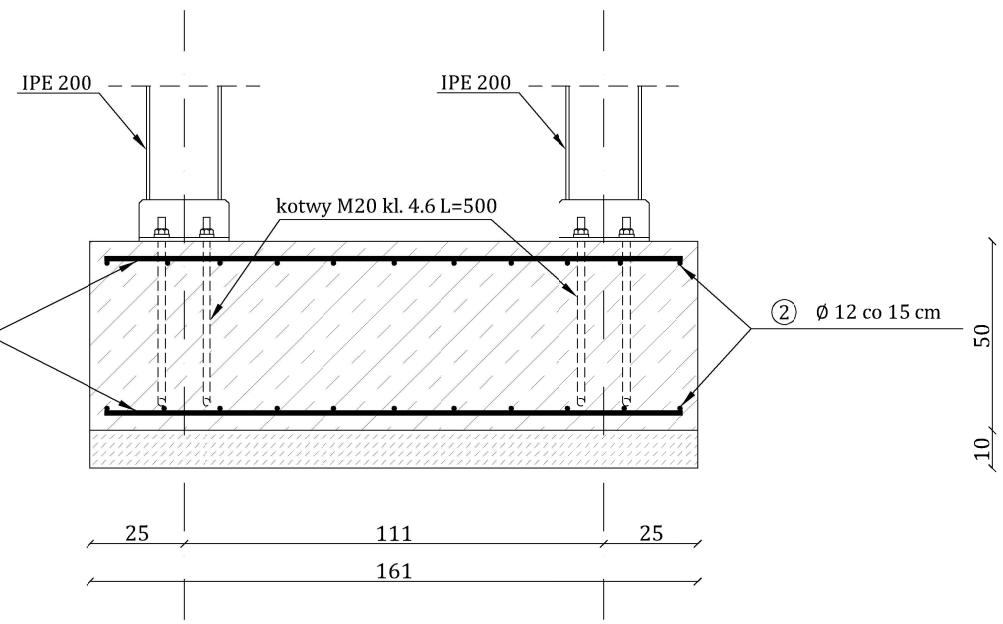

BIURO PROJEKTOWE
"szafranski-projekt.pl"
Wola Malkowska 33, 28-210 Bogoria
tel.: 513-233-077; 667-081-145
e-mail: biuro@szafranski-projekt.pl
www.szafranski-projekt.pl

Nazwa i adres obiektu budowlanego: Przebudowa wraz ze zmianą sposobu użytkowania części budynku oświatowo-kulturalno-sportowego (I piętra) na potrzeby Gminnej Biblioteki Publicznej w Rakowie na dz. nr ewid. 2474/6, 2474/7, położonych w msc. Raków	Nr rys: K-13
Przedmiot opracowania branża: konstrukcja	Skala 1:20
	Data: 01-2025 r.

Imię i nazwisko projektanta: mgr inż. Janusz Machnik	Nr upr. bud: -92/Tbg/86 - 121/TBG/94	Podpis:
Imię i nazwisko sprawdzającego: mgr inż. Adrian Smołuch	Nr upr. bud: -SWK/0140/PWBKb/21	Podpis:

Dokumentacja objęta ochroną na podstawie ochrony o prawie autorskim. Kopiowanie i powielanie w części lub całości bez zgody autora zabronione.

SCHEMAT POŁĄCZENIA SŁUPA S1 Z PŁYTĄ FUNDAMENTOWĄ

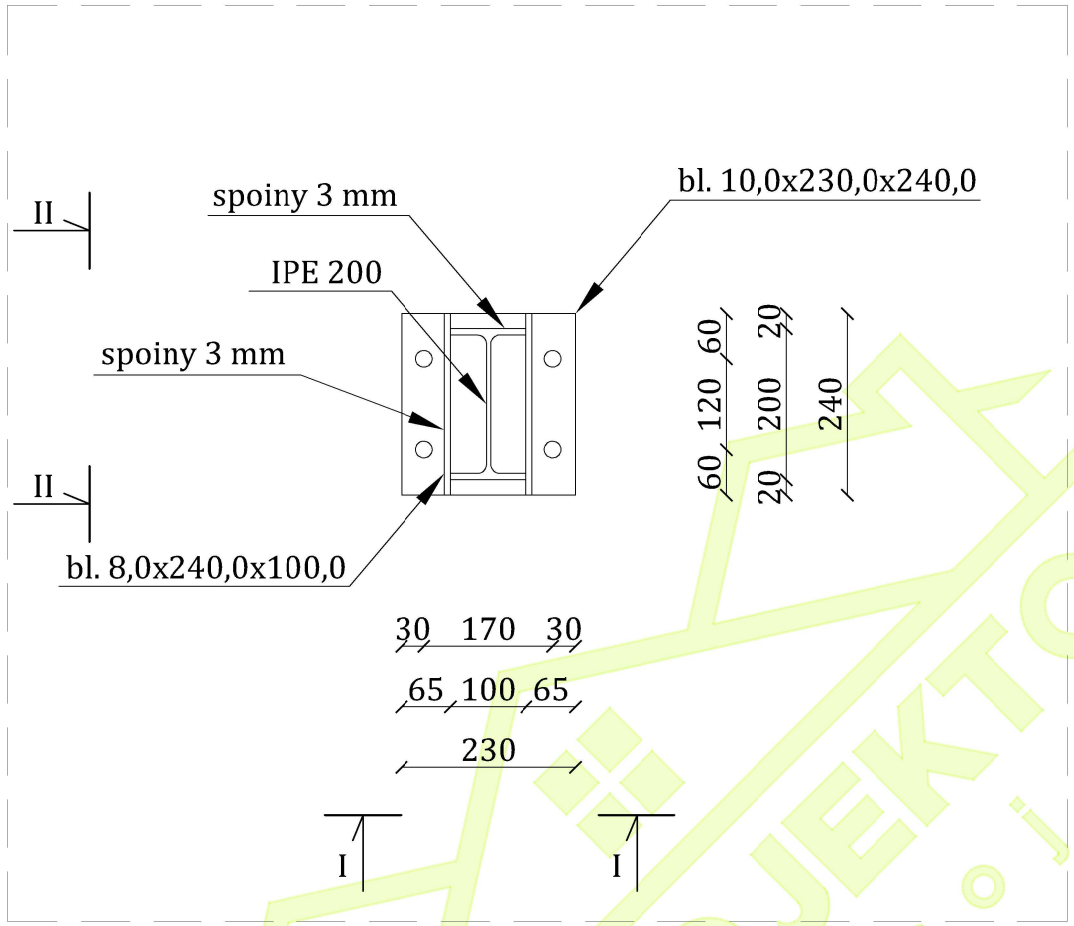

WIDOK I-I

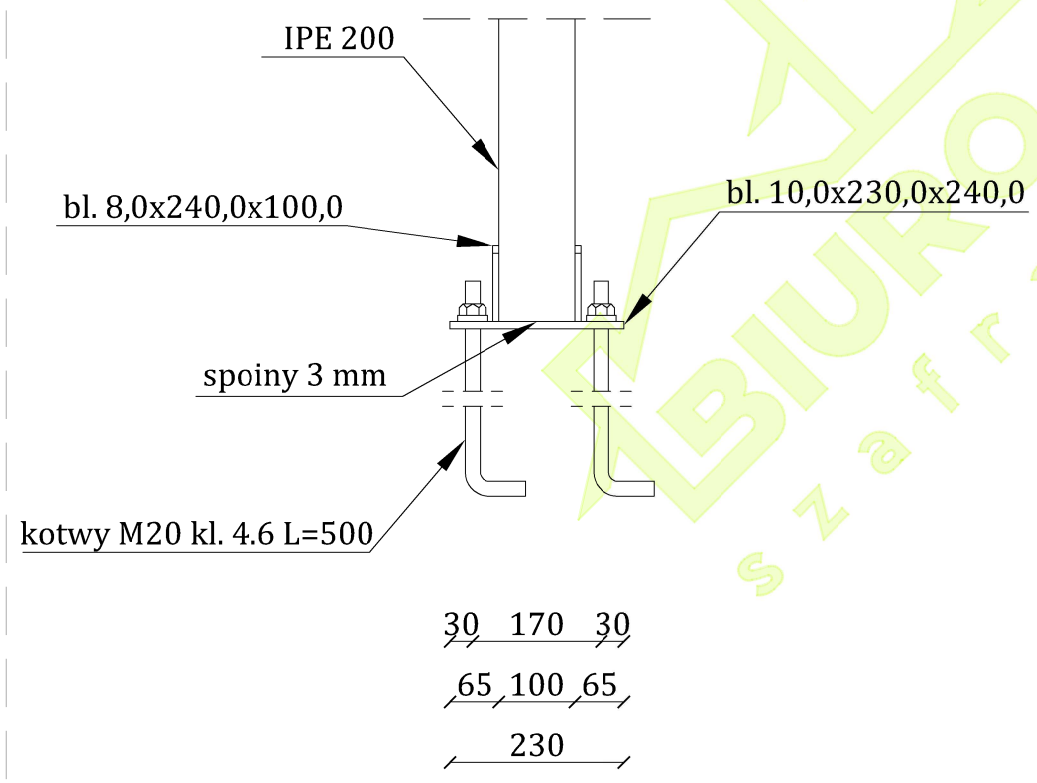

WIDOK II-II

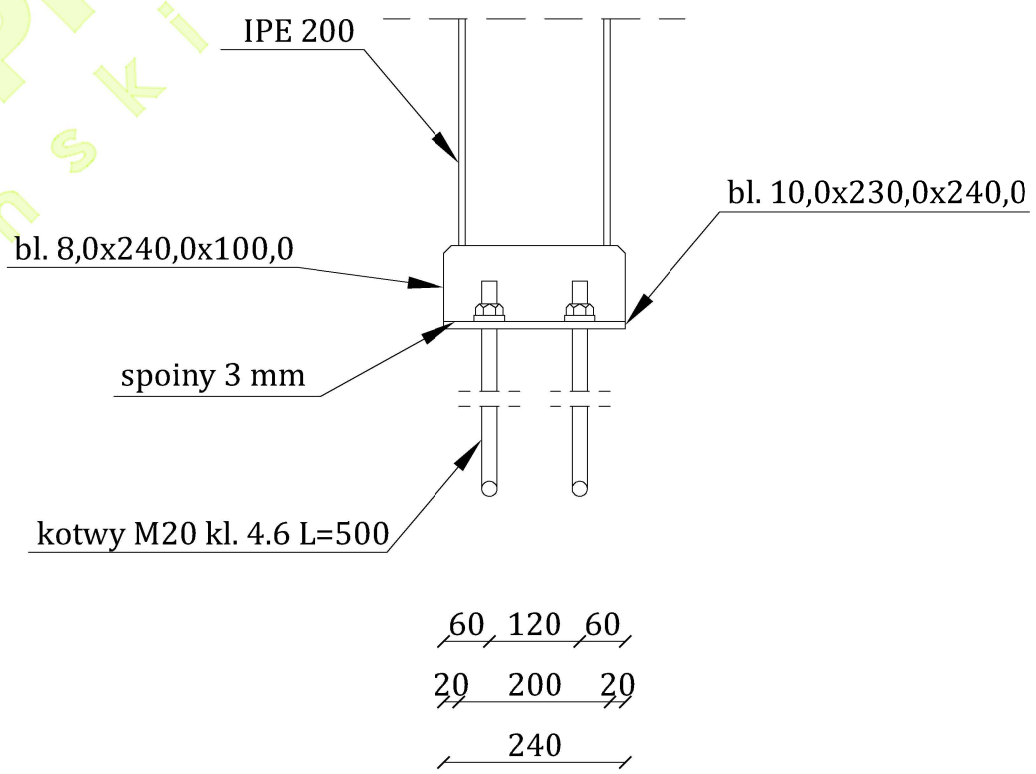

POŁĄCZENIE SŁUPA S1 Z PŁYTĄ 1:10

STAL: #RB500
ØS235JR

BIURO PROJEKTOWE
"szafranski-projekt.pl"
Wola Malkowska 33, 28-210 Bogoria
tel: 513-233-077; 667-081-145
e-mail: biuro@szafranski-projekt.pl
www.szafranski-projekt.pl

Nazwa i adres obiektu budowlanego: Przebudowa wraz ze zmianą sposobu użytkowania części budynku oświatowo-kulturalno-sportowego (I piętra) na potrzeby Gminnej Biblioteki Publicznej w Rakowie na dz. nr ewid. 2474/6, 2474/7, położonych w msc. Raków	Nr rys: K-14
Przedmiot opracowania branża: konstrukcja	Skala 1:10
	Data: 01-2025 r.

Imię i nazwisko projektanta: mgr inż. Janusz Machnik	Nr upr. bud: -92/Tbg/86 - 121/TBG/94	Podpis:
Imię i nazwisko sprawdzającego: mgr inż. Adrian Smołuch	Nr upr. bud: -SWK/0140/PWBKb/21	Podpis:

Dokumentacja objęta ochroną na podstawie ochrony o prawie autorskim. Kopiowanie i powielanie w części lub całości bez zgody autora zabronione.

POŁĄCZENIE SŁUPA S1 Z BELKĄ B1 1:10

SZCZEGÓŁ POŁĄCZENIA SŁUPA S1 Z BELKĄ B1

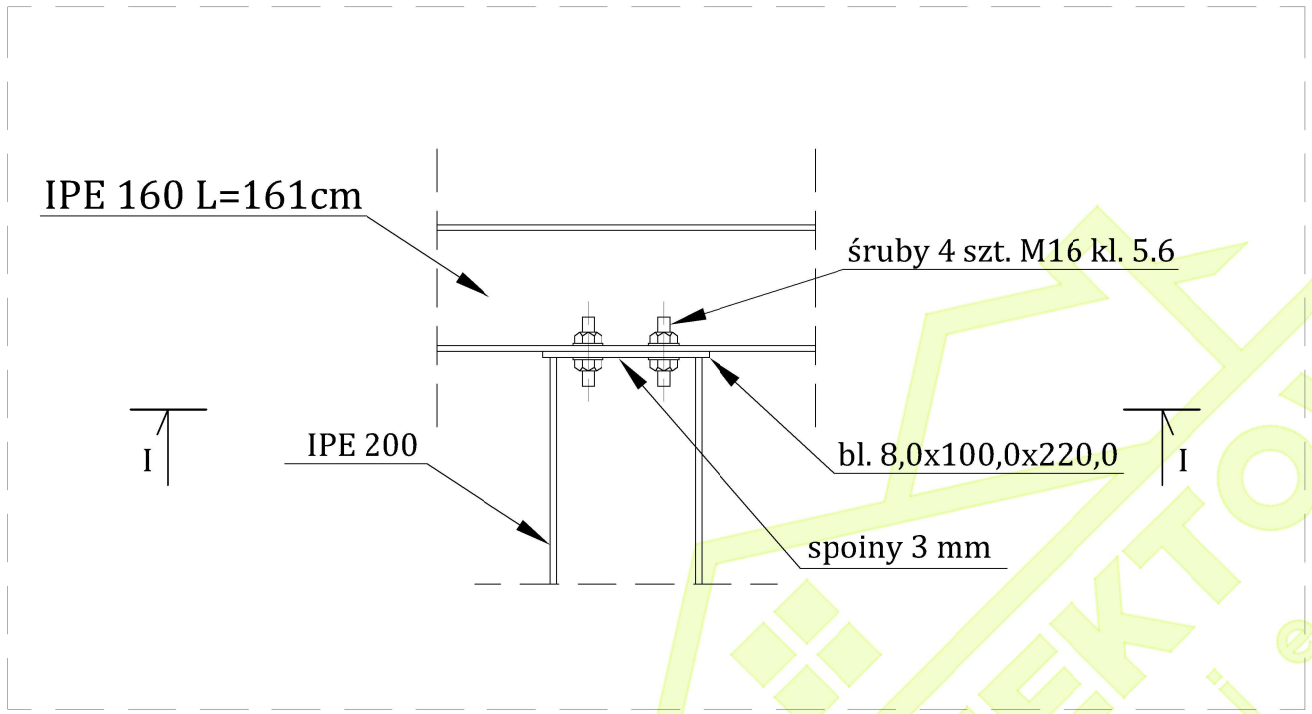

PRZEKRÓJ I-I

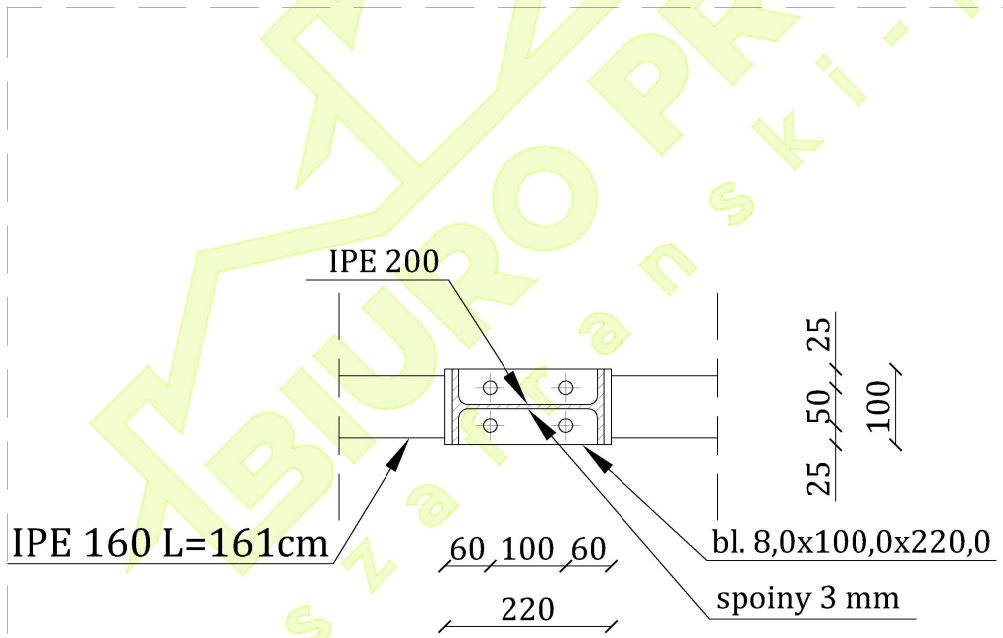

STAL: #RB500
ØS235JR

BIURO PROJEKTOWE
"szafranski-projekt.pl"
Wola Malkowska 33, 28-210 Bogoria
tel.: 513-233-077; 667-081-145
e-mail: biuro@szafranski-projekt.pl
www.szafranski-projekt.pl

Nazwa i adres obiektu budowlanego: Przebudowa wraz ze zmianą sposobu użytkowania części budynku oświatowo-kulturalno-sportowego (I piętra) na potrzeby Gminnej Biblioteki Publicznej w Rakowie na dz. nr ewid. 2474/6, 2474/7, położonych w msc. Raków	Nr rys: K-15
Przedmiot opracowania branża: konstrukcja	Skala 1:10
	Data: 01-2025 r.

Imię i nazwisko projektanta: mgr inż. Janusz Machnik	Nr upr. bud: -92/Tbg/86 - 121/TBG/94	Podpis:
Imię i nazwisko sprawdzającego: mgr inż. Adrian Smołuch	Nr upr. bud: -SWK/0140/PWBKb/21	Podpis:

Dokumentacja objęta ochroną na podstawie ochrony o prawie autorskim. Kopiowanie i powielanie w części lub całości bez zgody autora zabronione.

SZCZEGÓŁ PŁYTY STROPU ZESPOLONEGO 1:20

WIDOK STROPU

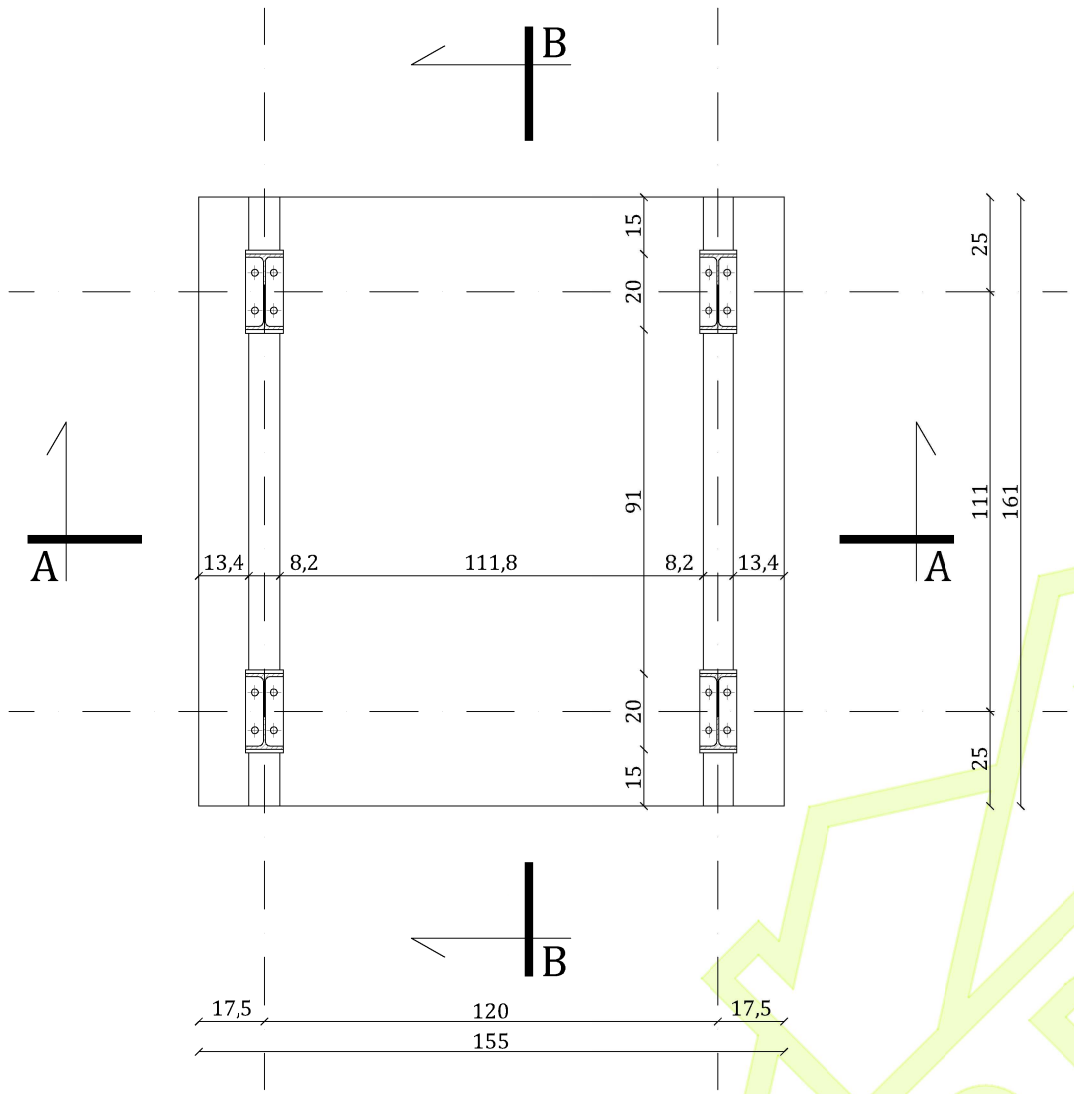

RZUT ZBROJENIA STROPU ZESPOLONEGO

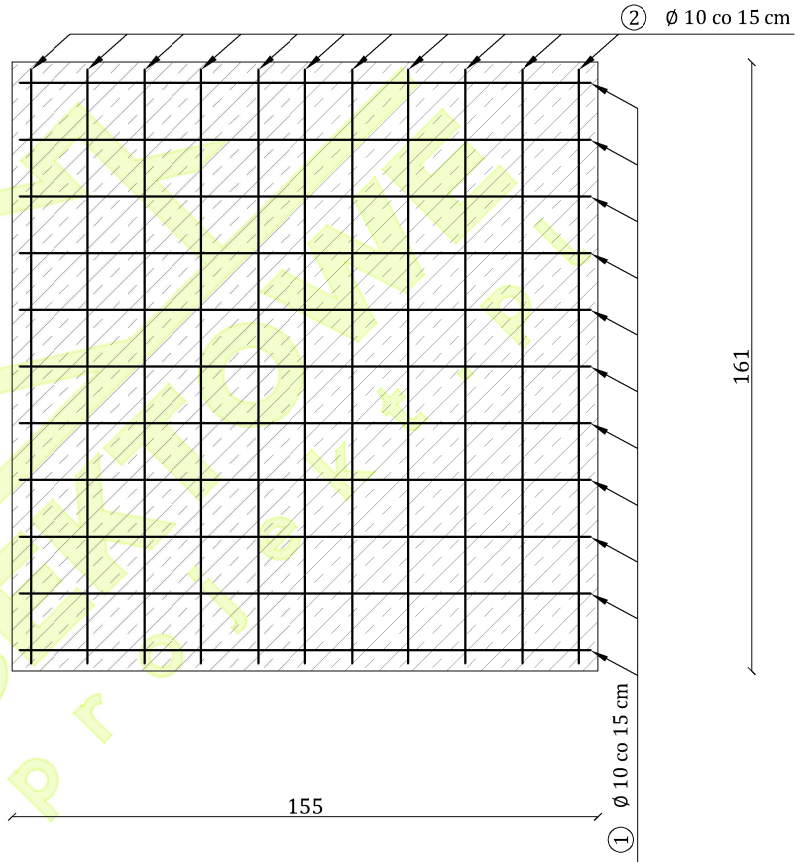

PRZEKRÓJ A-A

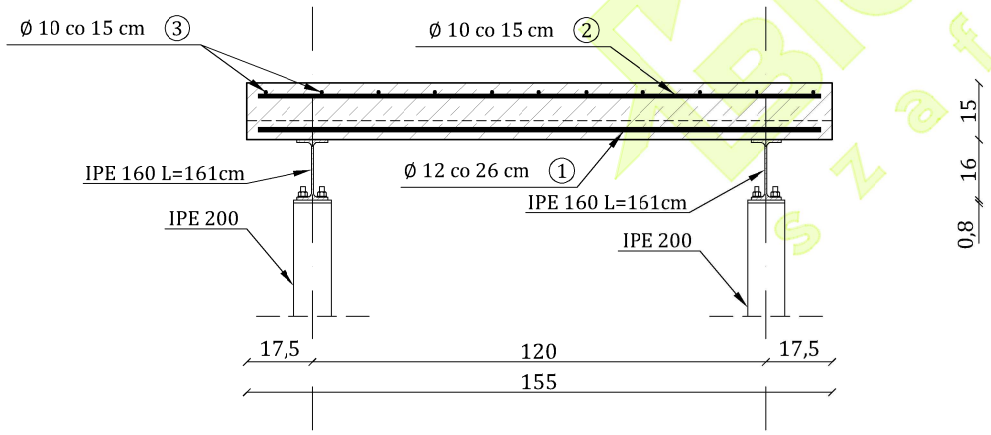

PRZEKRÓJ B-B

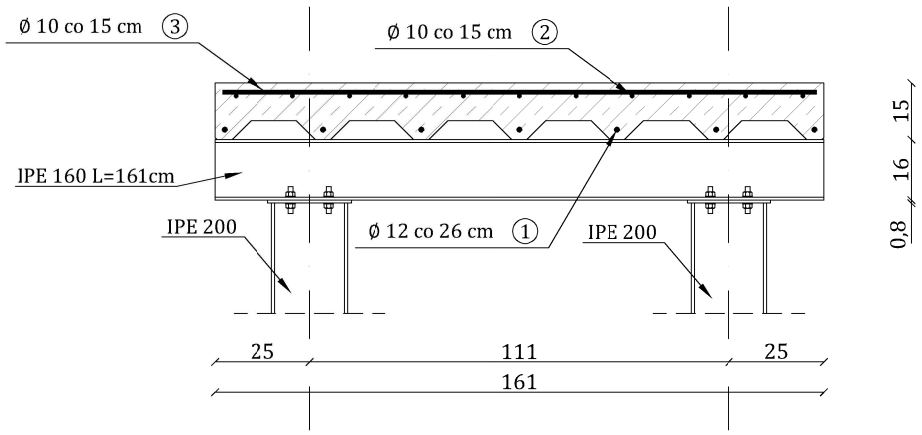

BETON: C25/30 (B30)
C12/15 (B15)

STAL: #RB500
ØS235JR

BIURO PROJEKTOWE
"szafranski-projekt.pl"
Wola Malkowska 33, 28-210 Bogoria
tel.: 513-233-077; 667-081-145
e-mail: biuro@szafranski-projekt.pl
www.szafranski-projekt.pl

Nazwa i adres obiektu budowlanego: Przebudowa wraz ze zmianą sposobu użytkowania części budynku oświatowo-kulturalno-sportowego (I piętra) na potrzeby Gminnej Biblioteki Publicznej w Rakowie na dz. nr ewid. 2474/6, 2474/7, położonych w msc. Raków		Nr rys: K-16
Przedmiot opracowania branża: konstrukcja		Skala 1:20 Data: 01-2025 r.
Imię i nazwisko projektanta: mgr inż. Janusz Machnik	Nr upr. bud: -92/Tbg/86 - 121/TBG/94	Podpis:
Imię i nazwisko sprawdzającego: mgr inż. Adrian Smołuch	Nr upr. bud: -SWK/0140/PWBKb/21	Podpis:

Dokumentacja objęta ochroną na podstawie ochrony o prawie autorskim. Kopiowanie i powielanie w części lub całości bez zgody autora zabronione.

WIDOK STROPU

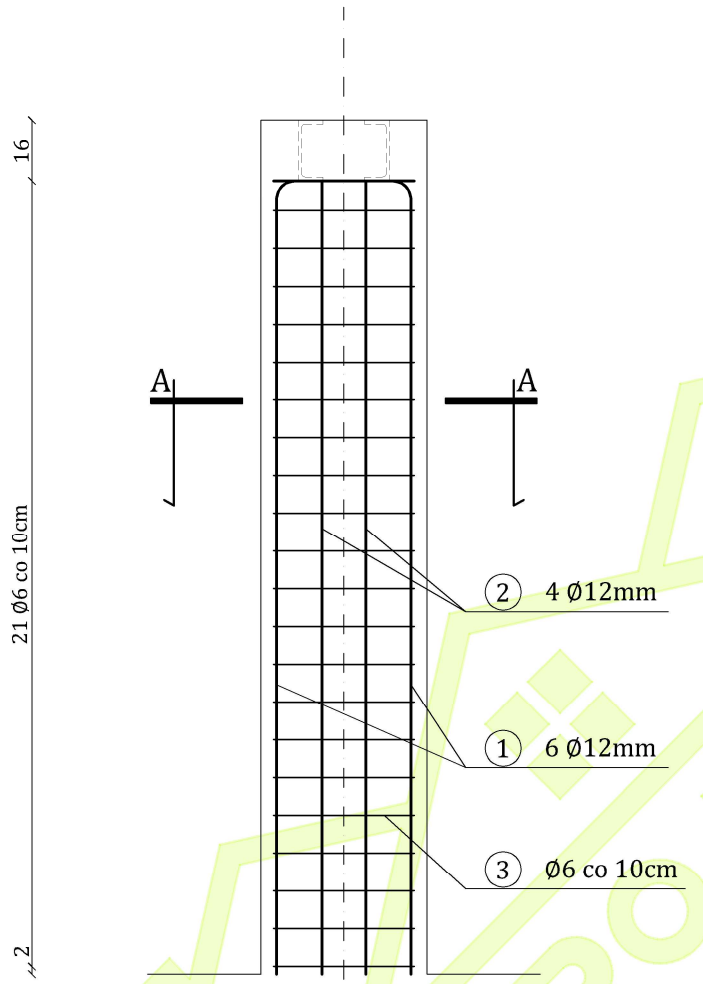

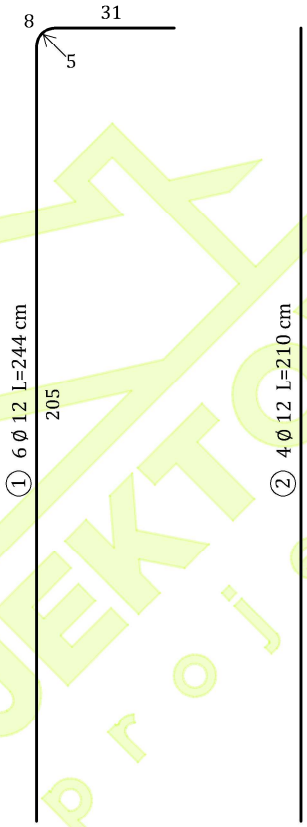

SZCZEGÓŁ RDZENIA R1 1:20

PRZEKRÓJ A-A

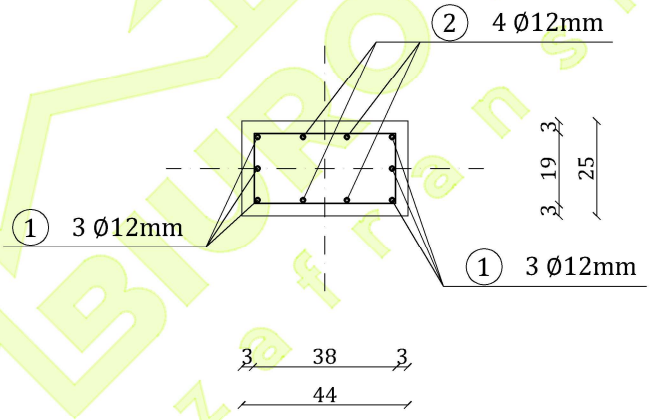

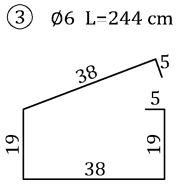

BETON: C25/30 (B30)
C12/15 (B15)

STAL: #RB500
ØS235JR

BIURO PROJEKTOWE
"szafranski-projekt.pl"
Wola Malkowska 33, 28-210 Bogoria
tel: 513-233-077; 667-081-145
e-mail: biuro@szafranski-projekt.pl
www.szafranski-projekt.pl

Nazwa i adres obiektu budowlanego: Przebudowa wraz ze zmianą sposobu użytkowania części budynku oświatowo-kulturalno-sportowego (I piętra) na potrzeby Gminnej Biblioteki Publicznej w Rakowie na dz. nr ewid. 2474/6, 2474/7, położonych w msc. Raków	Nr rys: K-17
Przedmiot opracowania branża: konstrukcja	Skala 1:20 Data: 01-2025 r.

Imię i nazwisko projektanta: mgr inż. Janusz Machnik	Nr upr. bud: -92/Tbg/86 - 121/TBG/94	Podpis:
Imię i nazwisko sprawdzającego: mgr inż. Adrian Smołuch	Nr upr. bud: -SWK/0140/PWBKb/21	Podpis:

Dokumentacja objęta ochroną na podstawie ochrony o prawie autorskim.
Kopiowanie i powielanie w części lub całości bez zgody autora zabronione.

SZCZEGÓŁ PODCIĄGÓW P1, P2 1:20

PODCIĄG P1

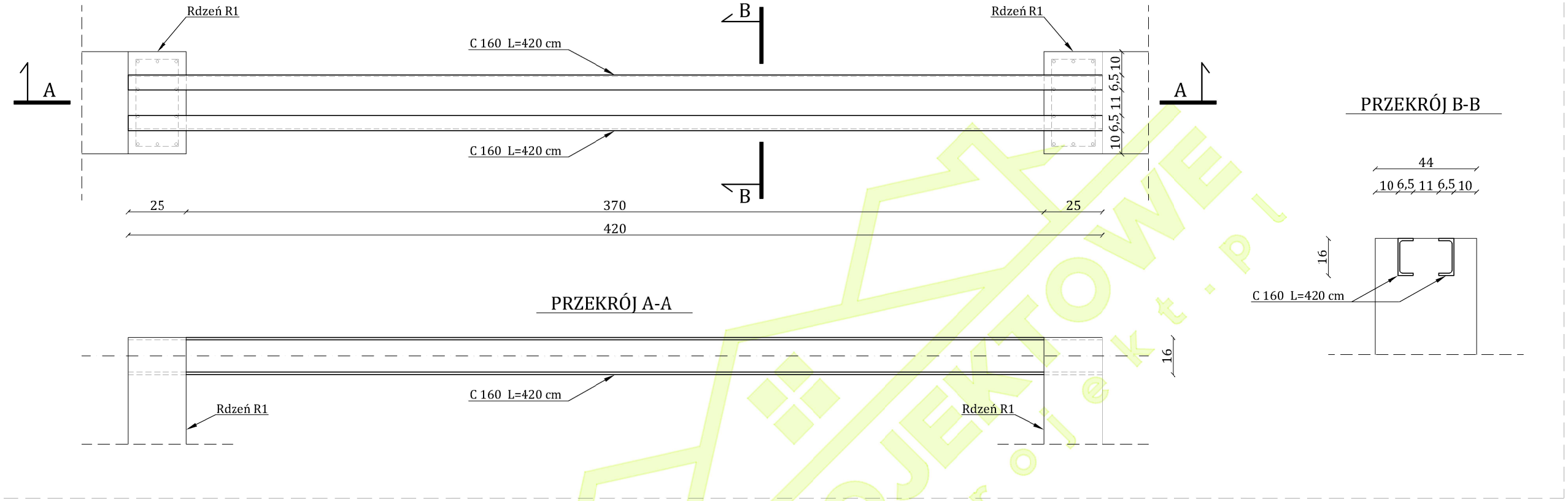

PODCIĄG P2

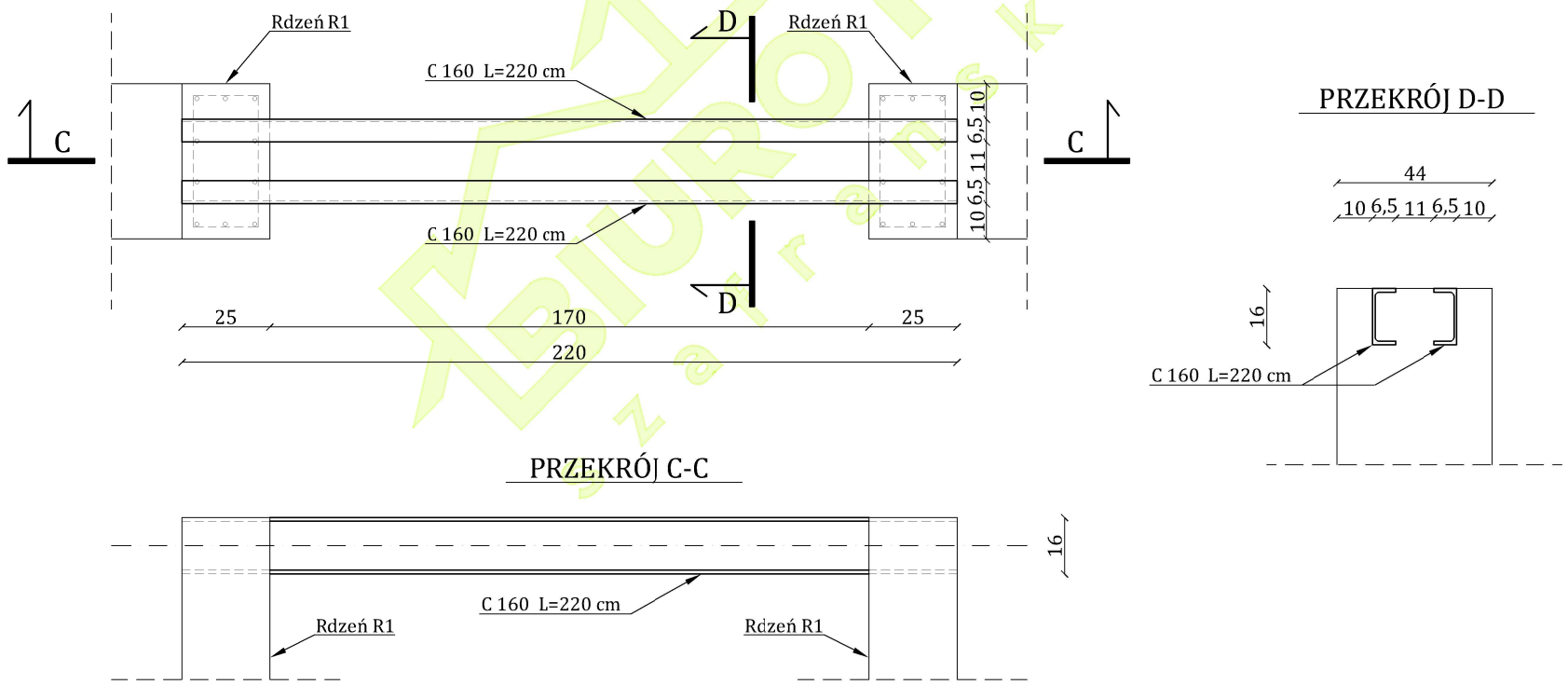

BETON: C25/30 (B30)
C12/15 (B15)

STAL: #RB500
ØS235JR

BIURO PROJEKTOWE
"szafranski-projekt.pl"
Wola Malkowska 33, 28-210 Bogoria
tel.: 513-233-077; 667-081-145
e-mail: biuro@szafranski-projekt.pl
www.szafranski-projekt.pl

Nazwa i adres obiektu budowlanego: Przebudowa wraz ze zmianą sposobu użytkowania części budynku oświatowo-kulturalno-sportowego (I piętra) na potrzeby Gminnej Biblioteki Publicznej w Rakowie na dz. nr ewid. 2474/6, 2474/7, położonych w msc. Raków	Nr rys: K-18
Przedmiot opracowania branża: konstrukcja	Skala 1:20
	Data: 01-2025 r.

Imię i nazwisko projektanta: mgr inż. Janusz Machnik	Nr upr. bud: -92/Tbg/86 - 121/TBG/94	Podpis:
Imię i nazwisko sprawdzającego: mgr inż. Adrian Smołuch	Nr upr. bud: -SWK/0140/PWBKb/21	Podpis:

Dokumentacja objęta ochroną na podstawie ochrony o prawie autorskim. Kopiowanie i powielanie w części lub całości bez zgody autora zabronione.

PROJEKT ZAGOSPODAROWANIA TERENU

Bilans powierzchni w terenie inwestycji

- pow. działek	7514,00	m²
- pow. terenu A,B,C,D,E,F,G,H-A ok.	7514,00	m²
- pow. zabudowy istniejących obiektów	1003,04	m²
- pow. zabudowy przedmiotowego budynku	746,22	m²
- pow. biologicznie czynna (zieleń niska) ok.	4076,00	m²
- pow. dróg, parkingów, placów i chodników ok.	2435,00	m²
Wskaźnik intensywności zabudowy	0,27	> 0,1 < 0,4
Wskaźnik powierzchni zabudowy	13,35 %	< 40 %
Powierzchnia biologicznie czynna	54,25 %	> 40 %

LEGENDA:

obiekty projektowane:

I - PROJ. PRZEBUDOWA BUD. WRAZ ZE ZMIANĄ SPOSOBU UŻYT.

II - PODSTAWA POD ŚMIETNIK o wym. 1x1

obiekty istniejące:

1 - PRZEDMIOTOWY BUDYNEK OŚWIATOWO-KULTURALNO-SPORTOWY

2 - BOISKO

3 - SĄSIEDNI BUDYNEK MIESZKALNY

4 - 7 MIEJSC POSTOJOWYCH

5 - 22 MIEJSCA POSTOJOWE

6 - 4 MIEJSCA POSTOJOWE

7 - 18 MIEJSC POSTOJOWYCH

8 - 3 MIEJSCA POSTOJOWE DLA NIEPEŁNOSPRAWNYCH

- OBRĘB OPRACOWANIA A,B,C,D,E,F,G,H-A
- GRANICE DZIAŁKI
- TEREN O RÓŻNYM PRZEZNACZENIU
- NIEPRZEKRACZALNA LINIA ZABUDOWY
- GŁÓWNE WEJŚCIA DO BUDYNKU
- WEJŚCIA, WJAZDY DO BUDYNKU
- ISTN. WJAZD NA DZIAŁKĘ
- PRZEDMIOTOWY BUDYNEK
- W - IST. PRZYŁĄCZE WODY
- K - IST. PRZYŁĄCZE KANALIZACJI
- Fan - IST. NAPOWIETRZNA WEWN. LINIA ZASILAJĄCA
- ISTNIEJĄCE UTWARDZENIE TERENU
- POWIERZCHNIA ZIELONA (zieleń niska)

BIURO PROJEKTOWE
szafranski-projekt.pl"
Wola Małkowska 33, 20-210 Bogoria
tel: 513-233-077; 667-081-145
e-mail: biuro@szafranski-projekt.pl
www.szafranski-projekt.pl

Inwestycja:	Przebudowa wraz ze zmianą sposobu użytkowania części budynku oświatowo-kulturalno-sportowego (I piętro) na potrzeby Gminnej Biblioteki Publicznej w Rakowie
Inwestor:	Gmina Raków ul. Ogrodowa 1 26-035 Raków
Adres inwestycji:	Raków / działki nr ewid. gruntów 2474/6, 2474/7

Konstrukcja:	mgr inż. Janusz Machnik	-/02/Tbg/06 + 121/TBG/94	
Konstrukcja sprawdzająca:	mgr inż. Adrian Smolisch	-DIIK/0340/PWBD/21	
Data: 01.2025r.	Format / Skala: A1+ 1:500		Nr rys: PZT-01

Uzgodnienie: Gmina Raków, 2025-01-[illegible]

Wójt Gminy Raków
Dariusz Rakoś

Skala 1:500 GN-II.6642.256.2025

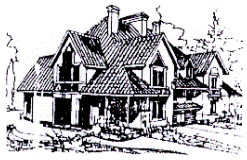

Janusz Machnik

ul. Sandomierska 5a
28-210 Bogoria
Tel:
Fax:
machnik@poczta.onet.pl

Budynek usługowy Raków - przebudowa

projekt techniczny

nr ewid. dz. 2474/6; 2474/7
Raków

Budynek UG Raków

Data	Opis zmian	Autor	Sprawdzający	Indeks	
03/01/2025		Janusz Machnik		0	

Charakterystyka modelu

Charakterystyka modelu	
Obszar roboczy	Przestrzenny
Sztywność zginania	Tak
Liczba węzłów	562
Liczba elementów liniowych	8
Liczba elementów powierzchniowych	13
Liczba podpór punktowych	4
Liczba podpór liniowych	10
Liczba podpór powierzchniowych	1
Liczba przypadków obciążenia	6
Liczba kombinacji	18

Geometria modelu			
Największe wymiary konstrukcji	X = 31.60 m	Y = 14.84 m	Z = 3.40 m
Środek ciężkości	X = 23.93 m	Y = 0.48 m	Z = 2.53 m
Ciężar całkowity	**167.12 T**		

Zestawienie ilościowe elementów wg materiału			
Materiał	*Ciężar objętościowy (T/m3)*	*Objętość (m3)*	*Ciężar (T)*
C25/30	2.50	58.15	145.38
S235	7.85	0.06	0.50
sc1	0.82	96.59	78.80
	Łącznie	154.81	224.68

Zestawienie ilościowe elementów liniowych wg przekroju poprzecznego						
Przekrój	*Powierzchnia (cm2)*	*Obwód (cm)*	*Długość (m)*	*Objętość (m3)*	*Powierzchnia (m2)*	*Ciężar (T)*
CS2 I160 I160 30.00	46.57	120.68	5.70	0.03	6.88	0.21
IPE160	20.09	63.80	3.22	0.01	2.05	0.05
IPE200	28.48	78.88	10.60	0.03	8.36	0.24
		Łącznie	19.52	0.06	17.29	0.50

Zastosowane przekroje elementów	
Przekroje	*Elementy*
IPE200	1-4;
CS2 I160 I160 30.00	7-8;
IPE160	5-6;

Konwencja oznaczeń:

Poniżej znajduje się konwencja oznaczeń jaka została przyjęta do opisu parametrów przekrojów poprzecznych:

- y: oś słaba
- z: oś silna
- h: wysokość przekroju
- b: szerokość przekroju
- tw: grubość środnika
- tf: grubość półki
- r: promień zaokrąglenia
- d: wysokość prostej części środnika
- Iy,Iz: momenty bezwładności względem y, z
- Iyz: złożony moment bezwładności
- It: moment bezwładności przy skręcaniu
- Iw: wycinkowy moment bezwładności
- Welyinf, Welysup: sprężysty wskaźnik wytrzymałości na zginanie w górnych / dolnych włóknach na y
- Welzinf, Welzsup: sprężysty wskaźnik wytrzymałości na zginanie w górnych / dolnych włóknach na z
- Wply, Wplz: plastyczne wskaźniki wytrzymałości na zginanie
- Wt: moduł skręcania
- Sy, Sz: momenty statyczne względem y i z

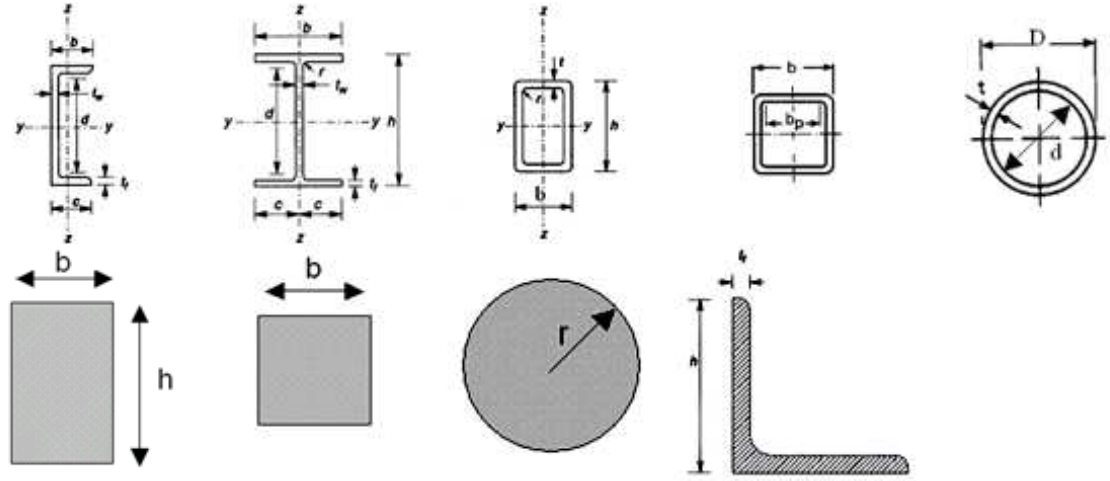

Parametry wytrzymałościowe - stal konstrukcyjna S235		
t(cm)	4.00	8.00
fy(MPa)	235.00	215.00
fu(MPa)	360.00	360.00

Materiały - Beton					
Oznaczenie	*Fck (MPa)*	*Fykl (MPa)*	*Fykt (MPa)*	*eiev*	*Es (MPa)*
C25/30	25.00	500.00	500.00	3.000	200000.00

Dane obciążeń

Opis przypadków i rodzin obciążeń

Lista rodzin przypadków obciążeń		
Nr	*Oznaczenie*	*Lista przypadków obciążeń*
1	Obciążenie stałe	1; 3; 6
2	Obciążenie użytkowe	2

Lista statycznych przypadków obciążeń								
Nr	*Przypadek obciążenia*	*Wypadkowe obciążeń (globalny układ współrzędnych)*						
		Fx (kN)	*Fy (kN)*	*Fz (kN)*	*Mx (kN*m)*	*My (kN*m)*	*Mz (kN*m)*	*Punkt przyłożenia (m)*
1	G	0.00	0.00	-1638.84	0.48	-51.34	0.00	0.03; 0.00; 0.005
3	G	0.00	0.00	-8.73	-4.85	-5.24	0.00	0.60; 0.56; 2.65
6	G	0.00	0.00	-85.20	-29.72	-2072.77	0.00	24.33; 0.35; 3.40
2	Q	0.00	0.00	-7.49	-4.15	-4.49	0.00	0.60; 0.56; 2.65

Wymiarowanie elementów stalowych

Dane

Ustawienia wymiarowania elementów stalowych

Założenia przyjęte do wymiarowania elementów stalowych:

- Wymiarowanie wykonane w oparciu o normę EC3 ().
- Rodzaj wykonanego sprawdzenia: Złożone zginanie ukośne
- Optymalizacja profili została przeprowadzona tak, aby wytężenie elementów nie przekraczało 100%
- Liczba iteracji dla każdego profilu jest ustalana automatycznie

- Przyjęta metoda optymalizacji: wg nazwy
- Przyjęte kryterium doboru profili: obwiednia
- Przyjęta metoda wyznaczania długości wyboczeniowych: η1- η2

Wyniki

Weryfikacja ugięć: wg elementu										
Nr elementu	*Nazwa*	*Siatka - Punkt*	*Kierunek*	*Długość L (m)*	*Kryterium*	*Dopuszczalne ugięcie*	*Wyznaczone ugięcie*	*Wyznaczone ugięcie (cm)*	*Przypadek / Kombinacja*	*Wskaźnik (%)*
1	S1	2 - 4/4	y	2.65	Kryterium 1	L/500	L/10000	0.00	111	0%
		2 - 4/4	z	2.65	Kryterium 1	L/500	L/10000	0.00	111	0%
2	S1	2 - 4/4	y	2.65	Kryterium 1	L/500	L/10000	0.00	111	0%
		2 - 4/4	z	2.65	Kryterium 1	L/500	L/10000	0.00	111	0%
3	S1	2 - 4/4	y	2.65	Kryterium 1	L/500	L/10000	0.00	111	0%
		2 - 4/4	z	2.65	Kryterium 1	L/500	L/10000	0.00	111	0%
4	S1	2 - 4/4	y	2.65	Kryterium 1	L/500	L/10000	0.00	111	0%
		2 - 4/4	z	2.65	Kryterium 1	L/500	L/10000	0.00	111	0%
5	B1	2 - 1/4	y	1.61	Kryterium 1	L/250	L/10000	0.00	111	0%
		2 - 4/4	z	1.61	Kryterium 1	L/250	L/10000	0.00	111	0%
6	B1	2 - 1/4	y	1.61	Kryterium 1	L/250	L/10000	0.00	111	0%
		2 - 4/4	z	1.61	Kryterium 1	L/250	L/10000	0.00	111	0%
7	N1	1 - 4/4	y	1.70	Kryterium 1	L/250	L/10000	0.00	107	0%
		1 - 4/4	z	1.70	Kryterium 1	L/250	L/10000	0.00	107	1%
8	N2	2 - 4/4	y	4.00	Kryterium 1	L/250	L/10000	0.00	107	0%
		2 - 4/4	z	4.00	Kryterium 1	L/250	L/10000	-0.02	107	1%

Stateczność - Wytężenie maksymalne: wg elementu										
ID	*Nazwa*	*Przekrój*	*Przypadek*	*Sprawdzone*	*Xy Xz*	*XLT*	*Wytężenie N (%)*	*Wytężenie My (%)*	*Wytężenie Mz (%)*	*Wytężenie (%)*
1	S1	IPE200	105	6.61 6.62	0.97 0.45	1.00	1 2	0 0	0 0	1 2
2	S1	IPE200	105	6.61 6.62	0.97 0.45	1.00	1 2	0 0	0 0	1 2
3	S1	IPE200	105	6.61 6.62	0.97 0.45	1.00	1 2	0 0	0 0	1 2
4	S1	IPE200	105	6.61 6.62	0.97 0.45	1.00	1 2	0 0	0 0	1 2
5	B1	IPE160	105	6.61 6.62	1.00 1.00	1.00	0 0	0 0	0 0	0 0
6	B1	IPE160	105	6.61 6.62	1.00 1.00	1.00	0 0	0 0	0 0	0 0
7	N1	CS2 I160 I160 30.00	104	6.61 6.62	1.00 1.00	1.00	1 1	1 1	0 0	1 0
8	N2	CS2 I160 I160 30.00	104	6.61 6.62	1.00 1.00	1.00	2 2	1 1	0 0	1 0

Maksymalne ugięcia: wg elementu								
ID	*Nazwa*	*Przekrój*	*Długość L (m)*	*Ugięcia (ratio)*	*Ugięcia (cm)*	*Wskaźnik (%)*	*Kryterium*	*Przypadek*
1	S1	IPE200	2.65	L/10000	0.00	0 %	1st	111
2	S1	IPE200	2.65	L/10000	0.00	0 %	1st	111
3	S1	IPE200	2.65	L/10000	0.00	0 %	1st	111
4	S1	IPE200	2.65	L/10000	0.00	0 %	1st	111

Maksymalne ugięcia: wg elementu								
ID	**Nazwa**	**Przekrój**	**Długość L (m)**	**Ugięcia (ratio)**	**Ugięcia (cm)**	**Wskaźnik (%)**	**Kryteriu m**	**Przypadek**
5	B1	IPE160	1.61	L/10000	0.00	0 %	1st	111
6	B1	IPE160	1.61	L/10000	0.00	0 %	1st	111
7	N1	CS2 I160 I160 30.00	1.70	L/10000	0.00	1 %	1st	107
8	N2	CS2 I160 I160 30.00	4.00	L/10000	-0.02	1 %	1st	107

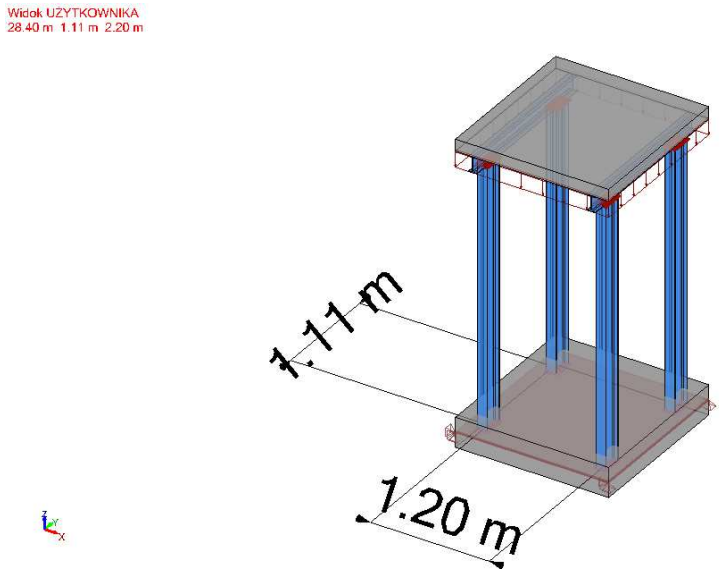

1 Widok modelu- konstr windy

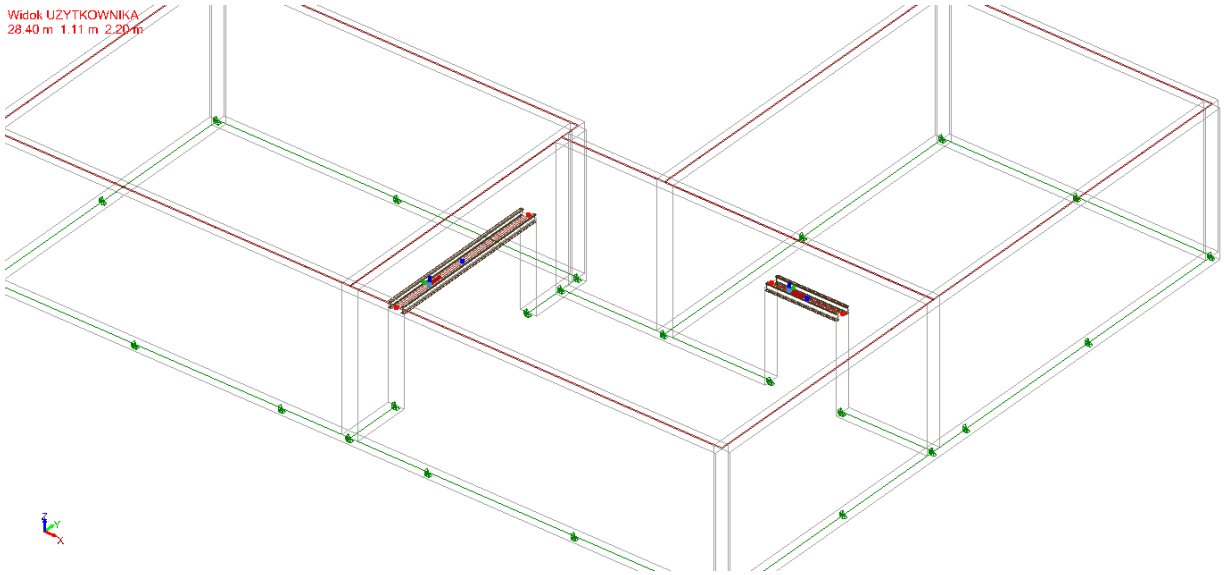

2 Widok modelu- nadproży stalowych

BIURO PROJEKTOWE "szafranski-projekt.pl"
Wola Malkowska 33, 28-210 Bogoria tel: 513-233-077; 667-081-145
e-mail: biuro@szafranski-projekt.pl www.szafranski-projekt.pl

Raków, dnia 20 grudnia 2024 roku

Ocena stanu technicznego:

Dotyczy:
Przebudowa wraz ze zmianą sposobu użytkowania części budynku oświatowo-kulturalno-sportowego (I piętra) na potrzeby Gminnej Biblioteki Publicznej w Rakowie

Podstawa opinii technicznej:
- zlecenie inwestora
- oględziny budynku
- ustawa z dnia 7 lipca1994 r/ jednolity tekst Dz. U. z 2024 r. poz. 725

1/Inwestor:
Gmina Raków
ul. Ogrodowa 1
26-035 Raków

2/Lokalizacja:
Działki nr ewid. gruntów **2474/6, 2474/7** położone w **msc. Raków, gm. Raków**

3/Podstawowe dane tech. budynku

powierzchnia zabudowy	- 746,22	m^2
powierzchnia użytkowa	- 1254,76	m^2
kubatura	- 8377,23	m^3

4/ Program użytkowy:
-1/Piwnica:

-1/01. Komunikacja	-	41,50	(41,50)	m^2
-1/02. Schowek	-	10,34	(10,34)	m^2
-1/03. Archiwum	-	11,33	(11,33)	m^2
-1/04. Archiwum	-	35,92	(35,92)	m^2
-1/05. Archiwum	-	10,68	(10,68)	m^2
-1/06. Sala spotkań	-	47,39	(47,39)	m^2
-1/07. Komunikacja	-	5,91	(5,91)	m^2
-1/08. Komunikacja	-	8,87	(8,87)	m^2
-1/09. Pom. socjalne	-	5,12	(5,12)	m^2
-1/10. Pom. socjalne	-	26,93	(26,93)	m^2
-1/11. Pom. socjalne	-	12,23	(12,23)	m^2
-1/12. Komunikacja	-	3,35	(3,35)	m^2
-1/13. Schowek	-	3,12	(3,12)	m^2
-1/14. Kotłownia	-	19,98	(19,98)	m^2
-1/15. Magazyn	-	19,85	(19,85)	m^2
-1/16. Schowek	-	5,58	(5,58)	m^2
-1/17. Pom. gospodarcze	-	1,58	(1,58)	m^2
-1/18. Pom. gospodarcze	-	29,52	(29,52)	m^2
Razem		**299,18**	**(299,18)**	**m^2**

Dokumentacja objęta ochroną na podstawie ochrony o prawie autorskim. Kopiowanie i powielanie w części lub całości bez zgody autora zabronione.

1/Parter:

1/01. Komunikacja	-	88,98	(88,98)	m^2
1/02. Sala spotkań	-	10,55	(10,55)	m^2
1/03. Sala spotkań	-	21,40	(21,40)	m^2
1/04. Schowek	-	3,21	(3,21)	m^2
1/05. Komunikacja	-	2,29	(2,29)	m^2
1/06. Schowek	-	7,12	(7,12)	m^2
1/07. Komunikacja	-	4,72	(4,72)	m^2
1/08. Wiatrołap	-	3,78	(3,78)	m^2
1/09. Sala spotkań	-	48,76	(48,76)	m^2
1/10. Pom. socjalne	-	13,07	(13,07)	m^2
1/11. Świetlica	-	35,46	(35,46)	m^2
1/12. Komunikacja	-	21,32	(21,32)	m^2
1/13. Świetlica	-	49,67	(49,67)	m^2
1/14. Świetlica	-	48,67	(48,67)	m^2
1/15. Schowek	-	3,30	(3,30)	m^2
1/16. Komunikacja	-	2,96	(2,96)	m^2
1/17. Wiatrołap	-	1,96	(1,96)	m^2
1/18. Przedsionek	-	3,45	(3,45)	m^2
1/19. WC	-	0,99	(0,99)	m^2
1/20. WC	-	0,99	(0,99)	m^2
1/21. WC	-	0,99	(0,99)	m^2
1/22. Przedsionek	-	3,90	(3,90)	m^2
1/23. WC dla niepełnosprawnych	-	9,25	(9,25)	m^2
1/24. Siłownia	-	159,09	(159,09)	m^2
1/25. Schowek	-	5,80	(5,80)	m^2
1/26. Schowek	-	6,12	(6,12)	m^2
Razem		**557,80**	**(557,80)**	**m^2**

2/Piętro:

2/01. Komunikacja	-	78,23	(78,23)	m^2
2/02. Pom. administracyjne	-	10,66	(10,66)	m^2
2/03. Pom. administracyjne	-	45,98	(45,98)	m^2
2/04. Pom. administracyjne	-	48,59	(48,59)	m^2
2/05. Pom. administracyjne	-	49,45	(49,45)	m^2
2/06. Pom. socjalne	-	18,79	(18,79)	m^2
2/07. Pom. administracyjne	-	48,67	(48,67)	m^2
2/08. Pom. administracyjne	-	49,46	(49,46)	m^2
2/09. Pom. administracyjne	-	10,76	(10,76)	m^2
2/10. Pom. administracyjne	-	23,08	(23,08)	m^2
2/11. WC	-	1,25	(1,25)	m^2
2/12. WC	-	1,29	(1,29)	m^2
2/13. WC	-	1,29	(1,29)	m^2
2/14. Przedsionek	-	3,20	(3,20)	m^2
2/15. Przedsionek	-	7,08	(7,08)	m^2
Razem		**397,78**	**(397,78)**	**m^2**

Dokumentacja objęta ochroną na podstawie ochrony o prawie autorskim. Kopiowanie i powielanie w części lub całości bez zgody autora zabronione.

5/Opis wykonanych elementów budynku :

Fundamenty
Ławy fundamentowe betonowe

Ściany
Ściany z cegły ceramicznej

Nadproża okienne i drzwiowe
Prefabrykowane i żelbetowe

Kominy
Murowany z cegły ceramicznej pełnej

Strop
Stropy z płyt kanałowych - płyty żerańskie

Dach
Konstrukcja dachu drewniana. Pokrycie z blachy trapezowej

Stolarka
PCV, drewniana i aluminiowa.

5/Orzeczenie techniczne dotyczące istniejących elementów budynków:
Stan techniczny istniejących elementów budynku takich jak: fundamenty, ściany, strop określa się na podstawie badań technicznych, sprawdzenia posadowienia ław fundamentowych, określenia ich parametrów technicznych oraz szczegółowych oględzin. Po przeprowadzeniu szczegółowych badań, a w szczególności elementów konstrukcyjnych, stwierdzam brak jakichkolwiek zarysowań, ugięć bądź pęknięć, takich elementów jak ściany, stropy czy nadproża. Poszczególne elementy budynku są wykonane zgodnie z zasadami wiedzy technicznej i Polskimi Normami, materiały użyte do budowy są właściwe i dopuszczone do stosowania w budownictwie.
Biorąc powyższe pod uwagę stwierdzam, że stan techniczny budynku jest dobry i nadaje się do przebudowy wraz ze zmianą sposobu użytkowania części budynku oświatowo-kulturalno-sportowego (I piętra) na potrzeby Gminnej Biblioteki Publicznej w Rakowie oraz nie stwarza zagrożenia dla życia i mienia. Istniejące elementy budynku spełniają podstawowe wymagania wynikające z art. 5 Prawa budowlanego w zakresie bezpieczeństwa konstrukcji.

mgr inż. Janusz Machnik
-92/Tbg/86 -121/Tbg/94

Dokumentacja objęta ochroną na podstawie ochrony o prawie autorskim. Kopiowanie i powielanie w części lub całości bez zgody autora zabronione.

RZUT FUNDAMENTÓW 1:100

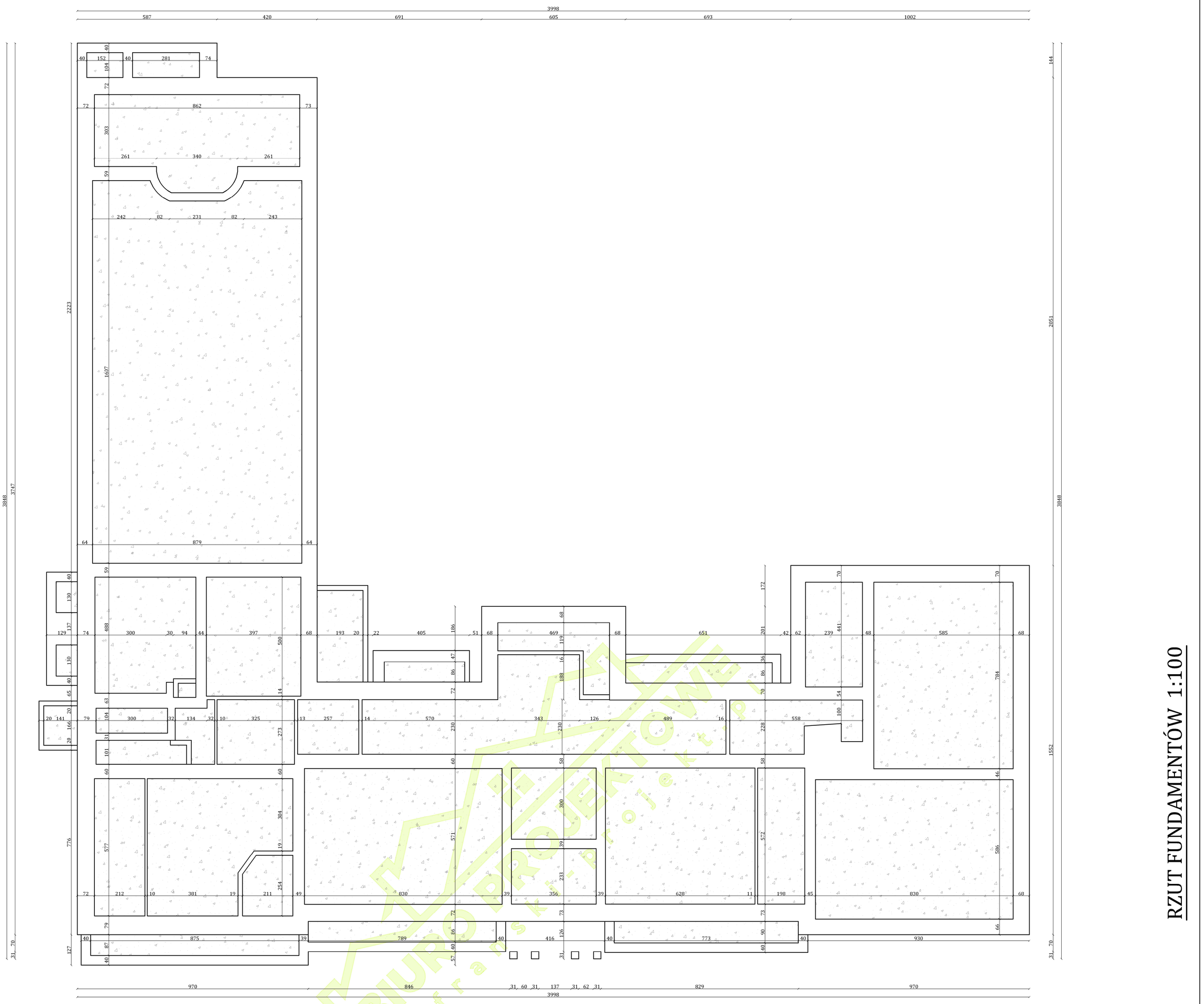

BIURO PROJEKTOWE
"szafranski-projekt.pl"
Wola Małkowska 33, 28-210 Bogoria
tel: 513-233-077; 667-081-145
e-mail: biuro@szafranski-projekt.pl
www.szafranski-projekt.pl

Nazwa i adres obiektu budowlanego: Przeb. wraz ze zmianą sposobu użytk. cz. bud. oświatowo-kulturalno-sportowego (I piętra) na potrzeby Gminnej Biblioteki Publicznej w Rakowie na działkach nr ewid. 2474/6, 2474/7,położonych w msc. Raków	Nr rys: I-01
Przedmiot opracowania branża: inwentaryzacja	Skala 1:100 Data: 12-2024 r.

Imię i nazwisko projektanta: mgr inż. Janusz Machnik	Nr upr. bud: -92/Tbg/86 -121/Tbg/94	Podpis:

BIURO PROJEKTOWE szafranski-projekt.pl

RZUT PIWNIC 1:100

-1,17	Pom. gosp.
1,58	pos. bet.
-1,18	Pom. gosp.
29,52	pos. bet.
-1,14	Kotłownia
19,98	pos. bet.
-1,15	Magazyn
19,85	pos. bet.
-1,16	Schowek
5,58	płytki
-1,13	Schowek
3,12	płytki
-1,08	Komunikacja
8,87	płytki
-1,07	Komunikacja
5,91	płytki
-1,01	Komunikacja
41,50	płytki
-1,02	Schowek
10,34	płytki
-1,10	Pom. socjalne
76,93	płytki
-1,11	Pom. socjalne
12,23	płytki
-1,09	Pom. socjalne
5,12	płytki
-1,06	Sala spotkań
47,39	płytki
-1,05	Archiwum
10,68	płytki
-1,04	Archiwum
35,92	płytki
-1,03	Archiwum
11,33	płytki

Piec Gallowy

8x14-16
28,5-31

2x11-15
30

11x17,5-20,5
27-29,5

balustrada

hp=150

hp=106

hp=105

hp=102

hp=100

hp=95

hp=114

hp=108

BIURO PROJEKTOWE
szafranski-projekt.pl

BIURO PROJEKTOWE
"szafranski-projekt.pl"
Wola Malkowska 33, 28-210 Bogoria
tel: 513-233-077; 667-081-145
e-mail: biuro@szafranski-projekt.pl
www.szafranski-projekt.pl

Nazwa i adres obiektu budowlanego:
Przeb. wraz ze zmianą sposobu użytk. cz. bud. oświatowo-kulturalno-sportowego (I piętra) na potrzeby Gminnej Biblioteki Publicznej w Rakowie na działkach nr ewid. 2474/6, 2474/7,położonych w msc. Raków

Nr rys: I-02

Przedmiot opracowania branża:
inwentaryzacja

Skala 1:100

Data:
12-2024 r.

Imię i nazwisko projektanta:
mgr inż. Janusz Machnik

Nr upr. bud:
-92/Tbg/86
-121/Tbg/94

Podpis:

RZUT PARTERU 1:100

1.24	Siłownia
159,09	parkiet
1.23	WC dla niepeł.
9,25	płytki
1.16	Komunikacja
2,96	płytki
1.15	Schowek
1,30	płytki
1.17	Wiatrołap
1,96	płytki
1.18	Przedsionek
3,45	płytki
1.01	Komunikacja
88,98	płytki
1.12	Komunikacja
21,32	płytki
1.13	Świetlica
49,67	panele
1.14	Świetlica
48,67	panele
1.11	Świetlica
35,46	parkiet
1.10	Pom. socjalne
13,07	płytki
1.02	Sala spotkań
10,55	płytki
1.03	Sala spotkań
21,40	płytki
1.06	Schowek
7,12	płytki
1.07	Komunikacja
4,72	płytki
1.08	Wiatrołap
3,78	płytki
1.09	Sala spotkań
48,76	parkiet

BIURO PROJEKTOWE
"szafranski-projekt.pl"
Wola Małkowska 33, 28-210 Bogoria
tel: 513-233-077; 667-081-145
e-mail: biuro@szafranski-projekt.pl
www.szafranski-projekt.pl

Nazwa i adres obiektu budowlanego:
Przeb. wraz ze zmianą sposobu użytk. cz. bud. oświatowo-kulturalno-sportowego (I piętra) na potrzeby Gminnej Biblioteki Publicznej w Rakowie na działkach nr ewid. 2474/6, 2474/7,położonych w msc. Raków

Nr rys: I-03

Przedmiot opracowania branża:
inwentaryzacja

Skala 1:100

Data:
12-2024 r.

Imię i nazwisko projektanta:
mgr inż. Janusz Machnik

Nr upr. bud:
-92/Tbg/86
-121/Tbg/94

Podpis:

RZUT PIĘTRA 1:100

Widok z góry na pomieszczenia 1.24, 1.25, 1.26

1.13	WC
1,29	płytki
2.14	Przedsionek
3,20	płytki
2.12	WC
1,29	płytki
2.11	WC
1,25	płytki
2.10	Pom. administr.
23,08	panele
2.15	Przedsionek
7,386	płytki
2.09	Pom. administr.
10,76	płytki
2.08	Pom. administr.
49,46	płytki
2.07	Pom. administr.
40,67	wykładzina PCV
2.01	Komunikacja
78,23	płytki
2.06	Pom. socjalne
18,79	panele
2.05	Pom. administr.
49,45	wykładzina PCV
2.02	Pom. administr.
10,66	panele
2.03	Pom. administr.
45,98	panele
2.04	Pom. administr.
48,59	panele

balustrada

BIURO PROJEKTOWE
"szafranski-projekt.pl"
Wola Małkowska 33, 28-210 Bogoria
tel: 513-233-077; 667-081-145
e-mail: biuro@szafranski-projekt.pl
www.szafranski-projekt.pl

Nazwa i adres obiektu budowlanego:
Przeb. wraz ze zmianą sposobu użytk. cz. bud. oświatowo-kulturalno-sportowego (I piętra) na potrzeby Gminnej Biblioteki Publicznej w Rakowie na działkach nr ewid. 2474/6, 2474/7,położonych w msc. Raków

Nr rys: I-04

Przedmiot opracowania branża:
inwentaryzacja

Skala 1:100

Data: 12-2024 r.

Imię i nazwisko projektanta:	Nr upr. bud:	Podpis:
mgr inż. Janusz Machnik	-92/Tbg/86 -121/Tbg/94	

BIURO PROJEKTOWE szafranski-projekt.pl

RZUT STRYCHU NIEUŻYTKOWEGO 1:100

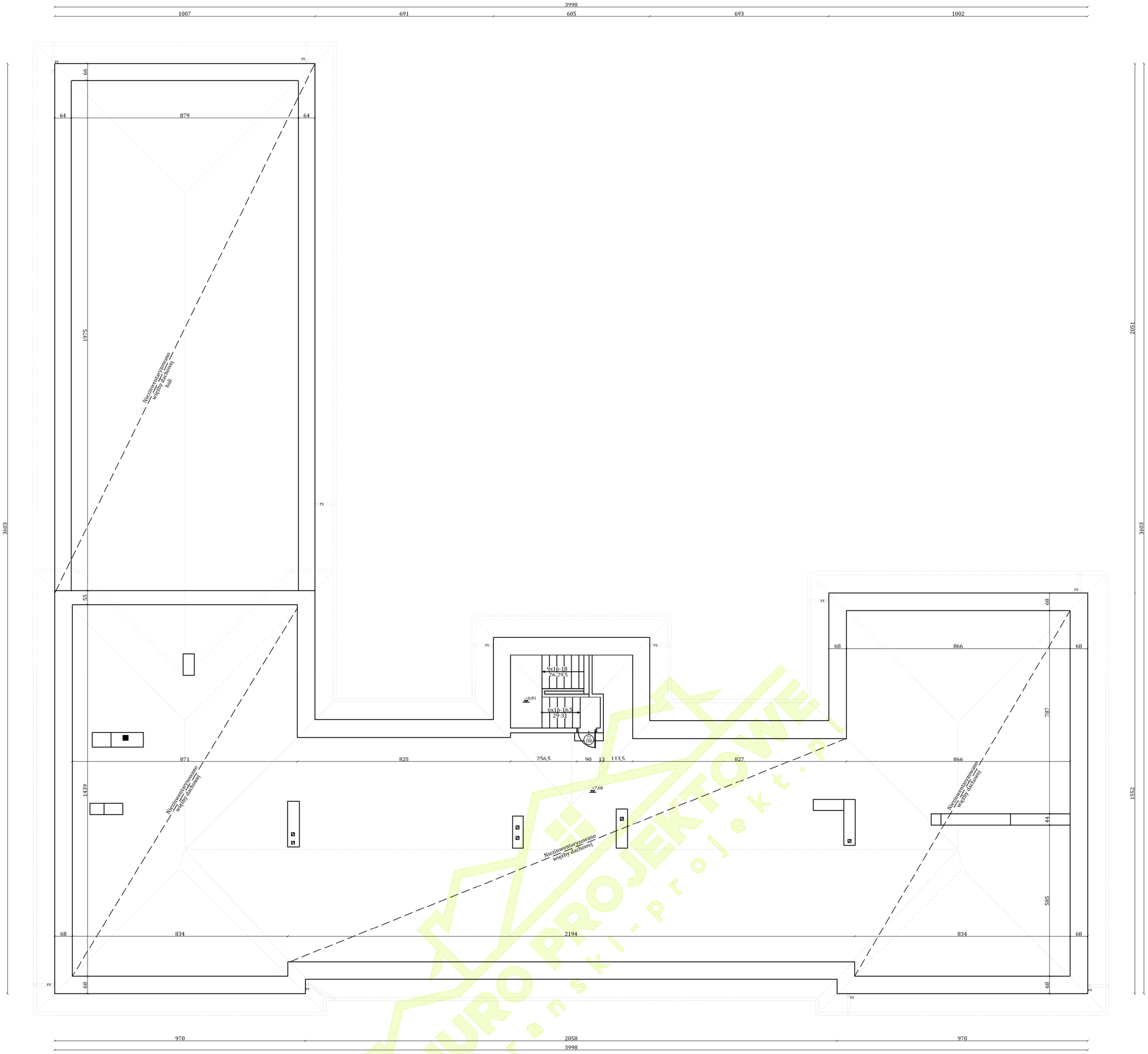

BIURO PROJEKTOWE
"szafranski-projekt.pl"
Wola Małkowska 33, 28-210 Bogoria
tel: 513-233-077; 667-081-145
e-mail: biuro@szafranski-projekt.pl
www.szafranski-projekt.pl

Nazwa i adres obiektu budowlanego: Przeb. wraz ze zmianą sposobu użytk. cz. bud. oświatowo-kulturalno-sportowego (I piętra) na potrzeby Gminnej Biblioteki Publicznej w Rakowie na działkach nr ewid. 2474/6, 2474/7,położonych w msc. Raków	Nr rys: I-05
Przedmiot opracowania branża: inwentaryzacja	Skala 1:100 Data: 12-2024 r.

Imię i nazwisko projektanta: mgr inż. Janusz Machnik	Nr upr. bud: -92/Tbg/86 -121/Tbg/94	Podpis:

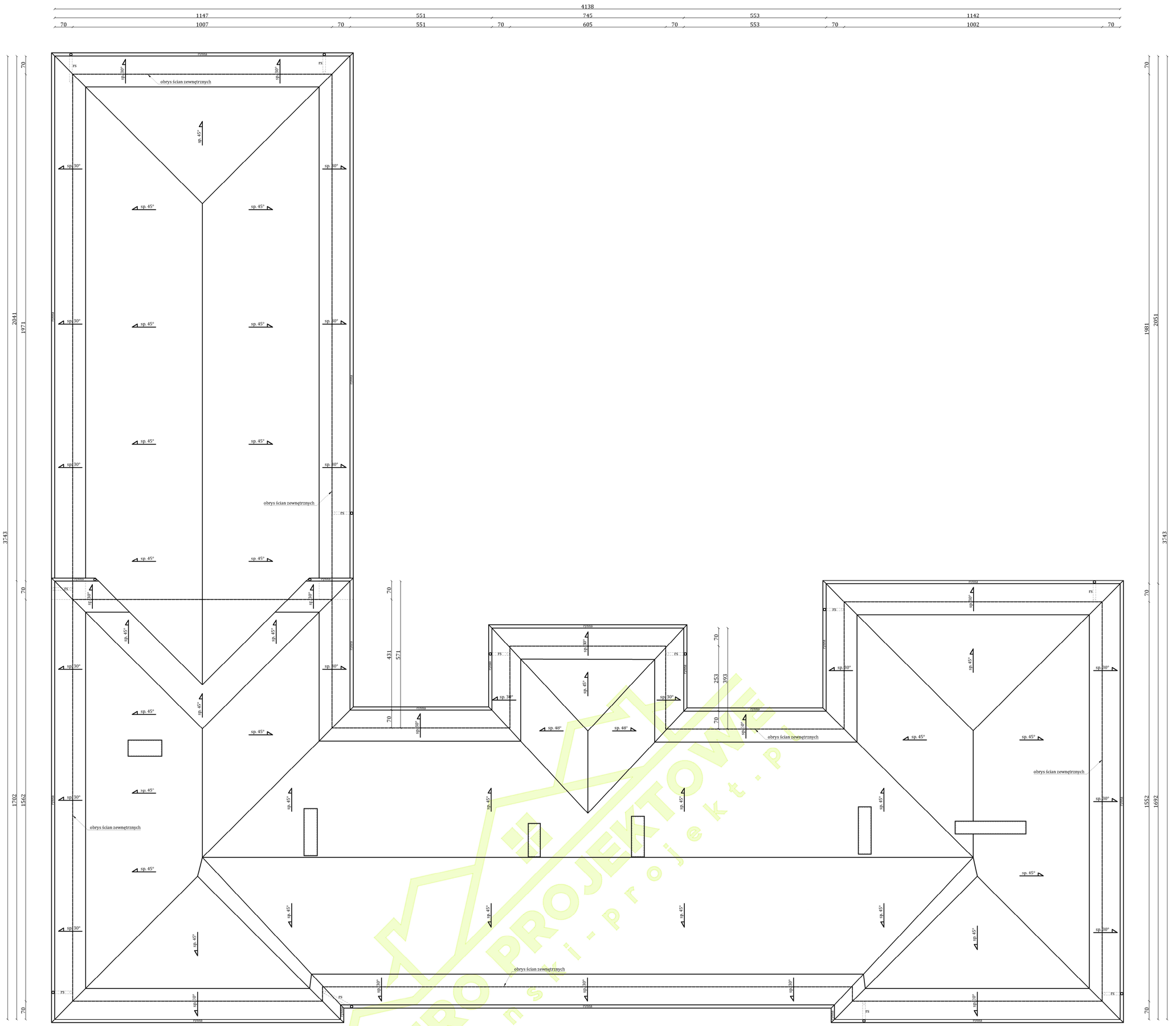

RZUT DACHU 1:100

BIURO PROJEKTOWE
"szafranski-projekt.pl"
Wola Malkowska 33, 28-210 Bogoria
tel: 513-233-077; 667-081-145
e-mail: biuro@szafranski-projekt.pl
www.szafranski-projekt.pl

Nazwa i adres obiektu budowlanego:
Przeb. wraz ze zmianą sposobu użytk. cz. bud. oświatowo-kulturalno-sportowego (I piętra) na potrzeby Gminnej Biblioteki Publicznej w Rakowie na działkach nr ewid. 2474/6, 2474/7,położonych w msc. Raków

Nr rys: I-06

Przedmiot opracowania branża:
inwentaryzacja

Skala 1:100

Data:
12-2024 r.

Imię i nazwisko projektanta:
mgr inż. Janusz Machnik

Nr upr. bud:
-92/Tbg/86
-121/Tbg/94

Podpis:



PRZEKRÓJ POPRZECZNY 1:100

BIURO PROJEKTOWE
"szafranski-projekt.pl"
Wola Małkowska 33, 28-210 Bogoria
tel.: 513-233-077; 667-081-145
e-mail: biuro@szafranski-projekt.pl
www.szafranski-projekt.pl

Nazwa i adres obiektu budowlanego:
Przeb. wraz ze zmianą sposobu użytk. cz. bud. oświatowo-kulturalno-sportowego (I piętra) na potrzeby Gminnej Biblioteki Publicznej w Rakowie na działkach nr ewid. 2474/6, 2474/7,położonych w msc. Raków

Nr rys: I-07

Przedmiot opracowania branża:
inwentaryzacja

Skala 1:100

Data:
12-2024 r.

Imię i nazwisko projektanta:
mgr inż. Janusz Machnik

Nr upr. bud:
-92/Tbg/86
-121/Tbg/94

Podpis:

SZAFRAŃSKI PROJEKTOWE



EL. FRONTOWA, POŁUDNIOWO-ZACHODNIA 1:100

BIURO PROJEKTOWE "szafranski-projekt.pl" Wola Małkowska 33, 28-210 Bogoria tel.: 513-233-077; 667-081-145 e-mail: biuro@szafranski-projekt.pl www.szafranski-projekt.pl	
Nazwa i adres obiektu budowlanego: Przeb. wraz ze zmianą sposobu użytk. cz. bud. oświatowo-kulturalno-sportowego (I piętra) na potrzeby Gminnej Biblioteki Publicznej w Rakowie na działkach nr ewid. 2474/6, 2474/7,położonych w msc. Raków	Nr rys: I-08
Przedmiot opracowania branża: inwentaryzacja	Skala 1:100 Data: 12-2024 r.
Imię i nazwisko projektanta: mgr inż. Janusz Machnik	Nr upr. bud: -92/Tbg/86 -121/Tbg/94
	Podpis:

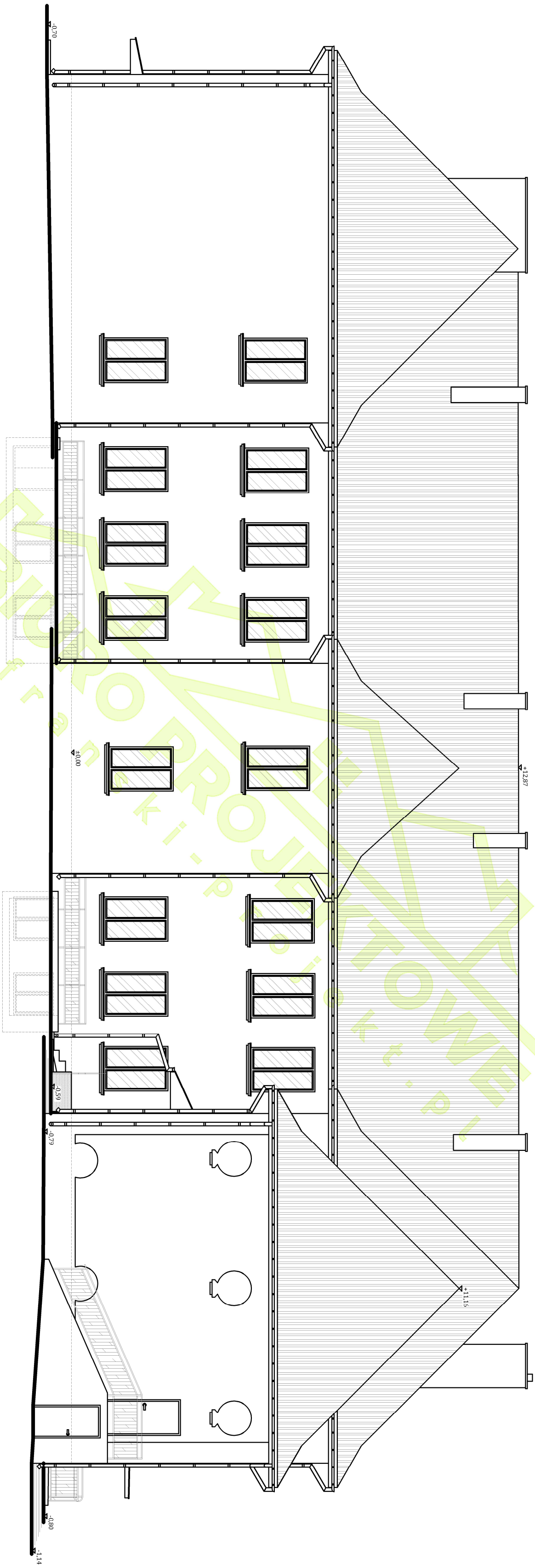

ELEWACJA TYLNA, PÓŁNOCNO-WSCHODNIA 1:100

BIURO PRO EKTOWE "szafranski-projekt.pl" Wola Małkowska 33, 28-210 Bogoria te.: 513-233-077; 667-081-145 e-mail: biuro@szafranski-projekt.pl www.szafranski-projekt.pl	
Nazwa i adres obiektu budowlanego: Przeb. wraz ze zmianą sposobu użytk. cz. bud. oświatowo-kulturalno-sportowego (I piętra) na potrzeby Gminnej Biblioteki Publicznej w Rakowie na działkach nr ewid. 2474/6, 2474/7,położonych w msc. Raków	Nr rys: I-09
Przedmiot opracowania branża: inwentaryzacja	Skala 1:100 Data: 12-2024 r.
Imię i nazwisko projektanta: mgr inż. Janusz Machnik	Nr upr. bud: -92/Tbg/86 -121/Tbg/94
	Podpis:

ELEWACJA BOCZNA, POŁUDNIOWO-WSCHODNIA 1:100



BIURO PROJEKTOWE
"szafranski-projekt.pl"
Wola Malkowska 33, 28-210 Bogoria
te.: 513-233-077; 667-081-145
e-mail: biuro@szafranski-projekt.pl
www.szafranski-projekt.pl

Nazwa i adres obiektu budowlanego: Przeb. wraz ze zmianą sposobu użytk. cz. bud. oświatowo-kulturalno-sportowego (I piętra) na potrzeby Gminnej Biblioteki Publicznej w Rakowie na działkach nr ewid. 2474/6, 2474/7,położonych w msc. Raków	Nr rys: I-10
Przedmiot opracowania branża: inwentaryzacja	Skala 1:100 Data: 12-2024 r.

Imię i nazwisko projektanta: mgr inż. Janusz Machnik	Nr upr. bud: -92/Tbg/86 -121/Tbg/94	Podpis:

ELEWACJA BOCZNA, PÓŁNOCNO-ZACHODNIA 1:100



BIURO PROJEKTOWE
"szafranski-projekt.pl"
Wola Malkowska 33, 28-210 Bogoria
te.: 513-233-077; 667-081-145
e-mail: biuro@szafranski-projekt.pl
www.szafranski-projekt.pl

Nazwa i adres obiektu budowlanego: Przeb. wraz ze zmianą sposobu użytk. cz. bud. oświatowo-kulturalno-sportowego (I piętra) na potrzeby Gminnej Biblioteki Publicznej w Rakowie na działkach nr ewid. 2474/6, 2474/7,położonych w msc. Raków	Nr rys: I-11
Przedmiot opracowania branża: inwentaryzacja	Skala 1:100 Data: 12-2024 r.

Imię i nazwisko projektanta: mgr inż. Janusz Machnik	Nr upr. bud: -92/Tbg/86 -121/Tbg/94	Podpis:

BIURO PROJEKTOWE szafranski-projekt.pl

URZĄD WOJEWÓDZKI
Główny Architekt Wojewódzki

Nr 92)Tbg)86 Tarnobrzeg, dnia 8.10. 1986 r.

Stwierdzenie przygotowania zawodowego

do pełnienia samodzielnych funkcji technicznych w budownictwie

Na podstawie § 5 ust.1, 6 ust.1 i 3, 7

i § 13 ust. 1 pkt 2

rozporządzenia Ministra Gospodarki Terenowej i Ochrony Środowiska z dnia 20 lutego 1975 r. w sprawie samodzielnych funkcji technicznych w budownictwie (Dz. U. Nr 8, poz. 46) stwierdza się, że;

Obywatel Janusz Stanisław M a c h n i k - inżynier budownictwa

urodzony dnia 10 lutego 1957 r. w Staszowie

posiada przygotowanie zawodowe upoważniające do wykonywania samodzielnej funkcji kierownika budowy i robót

w specjalności konstrukcyjno - budowlanej

Obywatel Janusz Stanisław M a c h n i k jest upoważniony do:

1. kierowania, nadzorowania i kontrolowania budowy i robót, kierowania i kontrolowania wytwarzania konstrukcyjnych elementów budowlanych oraz oceniania i badania stanu technicznego w zakresie wszelkich budynków i innych budowli z wyłączeniem linii, węzłów i stacji kolejowych, dróg oraz lotniskowych dróg startowych i manipulacyjnych, mostów, budowli hydrotechnicznych i wodnomelioracyjnych,
2. sporządzania w budownictwie osób fizycznych projektów w zakresie rozwiązań konstrukcyjno-budowlanych wszelkich budynków i budowli,
3. sporządzania w budownictwie osób fizycznych projektów w zakresie rozwiązań architektonicznych:
   a) budynków inwentarskich i gospodarczych, adaptacji projektów typowych i powtarzalnych innych budynków oraz sporządzania planów zagospodarowania działki związanych z realizacją tych budynków,
   b) budowli nie będących budynkami.

Od decyzji niniejszej służy odwołanie do Ministra Budownictwa, Gospodarki Przestrzennej i Komunalnej w terminie 14 dni za pośrednictwem Głównego Architekta Wojewódzkiego.-

WOJEWÓDZKI W TARNOBRZEGU

Główny Architekt Wojewódzki
inż. arch. Arnold Barański

pieczęć urzędowa

RzZGszp zam. 1281/86 1000

Wojewoda ...

Nr 121/TBG/94 Tarnobrzeg, dnia 5 grudnia 1994 r.

Stwierdzenie przygotowania zawodowego

do pełnienia samodzielnych funkcji technicznych w budownictwie

Na podstawie § 2 ust.1 pkt 1, ust.3

i § 13 ust. 1 pkt 2 oraz zmiany Dz.U.Nr 69, poz.299 z 8 sierpnia 1991 r.

rozporządzenia Ministra Gospodarki Terenowej i Ochrony Środowiska z dnia 20 lutego 1975 r. w sprawie samodzielnych funkcji technicznych w budownictwie (Dz. U. Nr 3, poz. 46) stwierdza się, że:

Obywatel Janusz Stanisław Machnik - magister inżynier budownictwa

urodzony dnia 10 lutego 1957 r. w Staszowie

posiada przygotowanie zawodowe upoważniające do wykonywania samodzielnej funkcji

= projektanta -

w specjalności konstrukcyjno-budowlanej

Obywatel Janusz Stanisław Machnik jest upoważniony do:

1. sporządzania projektów w zakresie rozwiązań konstrukcyjno-budowlanych budynków oraz innych budowli, z wyłączeniem linii, węzłów i stacji kolejowych, dróg oraz nawierzchni lotniskowych, mostów, budowli hydrotechnicznych i wodno-melioracyjnych,
2. sporządzania projektów w zakresie rozwiązań architektonicznych w budownictwie jednorodzinnym, zagrodowym oraz innych budynków o kubaturze do 1000 m sześć.

Od decyzji niniejszej służy odwołanie do Ministra Gospodarki Przestrzennej i Budownictwa w terminie 14-tu dni od daty otrzymania za moim pośrednictwem.

pieczęć urzędowa

RzZGszp zam 1281/86 1000

POLSKA
IZBA
INŻYNIERÓW
BUDOWNICTWA

Zaświadczenie

o numerze weryfikacyjnym:

SWK-FD7-5AF-6EI *

Pan Janusz Machnik o numerze ewidencyjnym SWK/BO/1546/01
adres zamieszkania ul. Sandomierska 5a, 28-210 Bogoria
jest członkiem Świętokrzyskiej Okręgowej Izby Inżynierów Budownictwa i posiada wymagane ubezpieczenie od odpowiedzialności cywilnej.
Niniejsze zaświadczenie jest ważne od 2025-01-01 do 2025-12-31.

Zaświadczenie zostało wygenerowane elektronicznie i opatrzone bezpiecznym podpisem elektronicznym weryfikowanym przy pomocy ważnego kwalifikowanego certyfikatu w dniu 2024-12-11 roku przez:

Ewa Skiba, Przewodniczący Rady Świętokrzyskiej Okręgowej Izby Inżynierów Budownictwa.

Zgodnie z art. 78^1 K.c.
§ 1. Do zachowania elektronicznej formy czynności prawnej wystarcza złożenie oświadczenia woli w postaci elektronicznej i opatrzenie go kwalifikowanym podpisem elektronicznym.
§ 2. Oświadczenie woli złożone w formie elektronicznej jest równoważne z oświadczeniem woli złożonym w formie pisemnej.

* Weryfikację poprawności danych w niniejszym zaświadczeniu można sprawdzić za pomocą numeru weryfikacyjnego zaświadczenia na stronie Polskiej Izby Inżynierów Budownictwa www.piib.org.pl lub kontaktując się z biurem właściwej Okręgowej Izby Inżynierów Budownictwa.

ŚWIĘTOKRZYSKA
OKRĘGOWA
I Z B A
INŻYNIERÓW
BUDOWNICTWA

Kielce, dnia 7 lipca 2021 r.

Okręgowa Komisja Kwalifikacyjna
sygn. akt SK-0054-0008(2)/19/21

DECYZJA

Na podstawie art. 24 ust. 1 pkt 2 ustawy z dnia 15 grudnia 2000 r. o samorządach zawodowych architektów oraz inżynierów budownictwa (t.j. Dz.U. z 2019 r. poz. 1117) i art. 12 ust. 2, ust. 3, ust. 4c pkt 3 i art. 14 ust. 1 pkt 2, ust. 3 pkt 5 oraz art. 15a ust. 1, ust. 4 ustawy z dnia 7 lipca 1994 r. – Prawo budowlane (t.j. Dz.U. z 2020 r. poz. 1333, z późn. zm.), po ustaleniu, że zostały spełnione warunki w zakresie przygotowania zawodowego oraz po złożeniu egzaminu na uprawnienia budowlane z wynikiem pozytywnym

Pan Adrian Smołuch

magister inżynier budownictwa

ur. dnia 1 kwietnia 1991 roku w Staszowie

otrzymuje

UPRAWNIENIA BUDOWLANE

nr ewidencyjny SWK/0140/PWBKb/21

do projektowania i kierowania robotami budowlanymi
w specjalności konstrukcyjno-budowlanej
bez ograniczeń

Uprawnienia budowlane nadane niniejszą decyzją Panu Adrianowi Smołuch upoważniają:

I. Na mocy art. 12 ust. 1 pkt 1 i 2, art. 13 ust. 3 i 4 ustawy Prawo budowlane, do:
- projektowania, sprawdzania projektów architektoniczno-budowlanych i technicznych oraz sprawowania nadzoru autorskiego;
- kierowania budową lub innymi robotami budowlanymi;
- kierowania wytwarzaniem konstrukcyjnych elementów budowlanych oraz nadzoru i kontroli technicznej wytwarzania tych elementów;
- wykonywania nadzoru inwestorskiego;
- sprawowania kontroli technicznej utrzymania obiektów budowlanych.

II. Na mocy art. 15a ust. 1 i ust. 4 ustawy Prawo budowlane, do:
- sporządzania projektu zagospodarowania działki lub terenu, w zakresie tej specjalności;
- projektowania konstrukcji obiektu lub kierowania robotami budowlanymi w odniesieniu do konstrukcji oraz architektury obiektu.

UZASADNIENIE

W związku z uwzględnieniem w całości żądania strony, na podstawie art. 107 § 4 ustawy z dnia 14 czerwca 1960 r. – Kodeks postępowania administracyjnego (t.j. Dz. U. z 2021 r. poz. 735, z późn. zm.), zwanej dalej „K.p.a", odstępuje się od uzasadnienia decyzji. Zakres nadanych uprawnień budowlanych wskazano na odwrocie decyzji.

Pouczenie

Od niniejszej decyzji służy odwołanie do Krajowej Komisji Kwalifikacyjnej Polskiej Izby Inżynierów Budownictwa w Warszawie, za pośrednictwem Okręgowej Komisji Kwalifikacyjnej Świętokrzyskiej Okręgowej Izby Inżynierów Budownictwa w terminie 14 dni od dnia jej doręczenia.

Zgodnie z treścią art. 127a K.p.a.:
§ 1. W trakcie biegu terminu do wniesienia odwołania strona może zrzec się prawa do wniesienia odwołania wobec organu administracji publicznej, który wydał decyzję.
§ 2. Z dniem doręczenia organowi administracji publicznej oświadczenia o zrzeczeniu się prawa do wniesienia odwołania przez ostatnią ze stron postępowania, decyzja staje się ostateczna i prawomocna. W przypadku złożenia przez stronę oświadczenia o zrzeczeniu się prawa do odwołania od decyzji (określonego w § 2) stronie nie przysługuje prawo do odwołania się ani skargi do sądu administracyjnego.

Skład orzekający Okręgowej Komisji Kwalifikacyjnej

mgr inż. Andrzej Pieniążek
Przewodniczący składu orzekającego

ŚWIĘTOKRZYSKA OKRĘGOWA IZBA INŻYNIERÓW BUDOWNICTWA

mgr inż. Zygmunt Zimny
Członek składu orzekającego

mgr inż. Elżbieta Chociaj
Członek składu orzekającego

Otrzymują:

1. Pan Adrian Smołuch
   Pągowiec 10
   26-035 Raków
2. Okręgowa Rada Świętokrzyskiej Okręgowej Izby Inżynierów Budownictwa
3. Główny Inspektor Nadzoru Budowlanego
4. a/a

POLSKA IZBA INŻYNIERÓW BUDOWNICTWA

Zaświadczenie

o numerze weryfikacyjnym:

SWK-L2T-ZEZ-SZB *

Pan Adrian Smołuch o numerze ewidencyjnym SWK/BO/0131/21
adres zamieszkania Pągowiec 10, 26-035 Raków
jest członkiem Świętokrzyskiej Okręgowej Izby Inżynierów Budownictwa i posiada wymagane ubezpieczenie od odpowiedzialności cywilnej.
Niniejsze zaświadczenie jest ważne od 2025-01-01 do 2025-12-31.

Zaświadczenie zostało wygenerowane elektronicznie i opatrzone bezpiecznym podpisem elektronicznym weryfikowanym przy pomocy ważnego kwalifikowanego certyfikatu w dniu 2025-01-08 roku przez:

Ewa Skiba, Przewodniczący Rady Świętokrzyskiej Okręgowej Izby Inżynierów Budownictwa.

Zgodnie z art. 78^1 K.c.
§ 1. Do zachowania elektronicznej formy czynności prawnej wystarcza złożenie oświadczenia woli w postaci elektronicznej i opatrzenie go kwalifikowanym podpisem elektronicznym.
§ 2. Oświadczenie woli złożone w formie elektronicznej jest równoważne z oświadczeniem woli złożonym w formie pisemnej.

* Weryfikację poprawności danych w niniejszym zaświadczeniu można sprawdzić za pomocą numeru weryfikacyjnego zaświadczenia na stronie Polskiej Izby Inżynierów Budownictwa www.piib.org.pl lub kontaktując się z biurem właściwej Okręgowej Izby Inżynierów Budownictwa.

Janusz Machnik
ul. Sandomierska 5a
28-210 Bogoria
tel. 508-205-923

Bogoria, 10.01.2025 r.

OŚWIADCZENIE PROJEKTANTA/~~PROJEKTANTA SPRAWDZAJĄCEGO~~
O SPORZĄDZENIU PROJEKTU TECHNICZNEGO

Oświadczam niniejszym, iż projekt techniczny **Przebudowa wraz ze zmianą sposobu użytkowania części budynku oświatowo-kulturalno-sportowego (I piętra) na potrzeby Gminnej Biblioteki Publicznej w Rakowie**
do realizacji na działkach nr **2474/6, 2474/7** położonej w miejscowości **Raków** sporządzony został zgodnie z obowiązującymi przepisami, zasadami wiedzy technicznej, projektem zagospodarowania działki lub terenu oraz projektem architektoniczno-budowlanym oraz rozstrzygnięciami dotyczącymi zamierzenia budowlanego.

Bogoria, 10.01.2025 r.

.....
(podpis)

Adrian Smołuch
Pągowiec 10
26-035 Raków
tel. 726-797-720

Pągowiec, 10.01.2025 r.

OŚWIADCZENIE ~~PROJEKTANTA~~/PROJEKTANTA SPRAWDZAJĄCEGO
O SPORZĄDZENIU PROJEKTU TECHNICZNEGO

Oświadczam niniejszym, iż projekt techniczny **Przebudowa wraz ze zmianą sposobu użytkowania części budynku oświatowo-kulturalno-sportowego (I piętra) na potrzeby Gminnej Biblioteki Publicznej w Rakowie**
do realizacji na działkach nr **2474/6, 2474/7** położonej w miejscowości **Raków** sporządzony został zgodnie z obowiązującymi przepisami, zasadami wiedzy technicznej, projektem zagospodarowania działki lub terenu oraz projektem architektoniczno-budowlanym oraz rozstrzygnięciami dotyczącymi zamierzenia budowlanego.

Pągowiec, 10.01.2025 r.

.....
(podpis)

BIURO PROJEKTOWE "szafranski-projekt.pl"
Wola Malkowska 33, 28-210 Bogoria tel: 513-233-077; 667-081-145
e-mail: biuro@szafranski-projekt.pl www.szafranski-projekt.pl

PROJEKT TECHNICZNY
INSTALACJI SANITARNYCH

Nazwa zamierzenia:

Przebudowa wraz ze zmianą sposobu użytkowania części budynku oświatowo-kulturalno-sportowego (I piętra) na potrzeby Gminnej Biblioteki Publicznej w Rakowie

Kategoria obiektu budowlanego – IX

Lokalizacja:

Raków, działki nr ewid. gruntów: 2474/6, 2474/7
Obręb ewidencyjny: Raków 260416_2.0018
Jednostka ewidencyjna: Raków 260416_2

Inwestor:

Gmina Raków
ul. Ogrodowa 1
26-035 Raków

PROJEKTANT:	SPRAWDZAJĄCY:
INSTALACJE SANITARNE	
mgr inż. Wioletta Szafrańska - SWK/0094/PWBS/23 Uprawnienia w specjalności instalacyjnej	mgr inż. Katarzyna Sapa - SWK/0233/PWBS/16 Uprawnienia w specjalności instalacyjnej

10 Stycznia 2025

Dokumentacja objęta ochroną na podstawie ochrony o prawie autorskim. Kopiowanie i powielanie w części lub całości bez zgody autora zabronione.

BIURO PROJEKTOWE "szafranski-projekt.pl"
Wola Malkowska 33, 28-210 Bogoria tel: 513-233-077; 667-081-145
e-mail: biuro@szafranski-projekt.pl www.szafranski-projekt.pl

Spis treści:

- strona tytułowa 1
- spis treści 2
- oświadczenie projektanta 3
- opis techniczny 4-6
1/ Instalacja wod-kan – rzut piętra 7
2/ Instalacja c.o. – rzut piętra 8
- uprawnienia budowlane i przynależność do izby 9-14
- oświadczenie projektanta o sporządzeniu projektu technicznego oraz
oświadczenie projektanta sprawdzającego o sporządzeniu projektu technicznego 15-16

Dokumentacja objęta ochroną na podstawie ochrony o prawie autorskim. Kopiowanie i powielanie w części lub całości bez zgody autora zabronione.

BIURO PROJEKTOWE "szafranski-projekt.pl"
Wola Malkowska 33, 28-210 Bogoria tel: 513-233-077; 667-081-145
e-mail: biuro@szafranski-projekt.pl www.szafranski-projekt.pl

OŚWIADCZENIE

Oświadczam, że projekt techniczny instalacji sanitarnych polegający na:

Przebudowa wraz ze zmianą sposobu użytkowania części budynku oświatowo-kulturalno-sportowego (I piętra) na potrzeby Gminnej Biblioteki Publicznej w Rakowie

Lokalizacja:

Raków, działki nr ewid. gruntów: 2474/6, 2474/7
Obręb ewidencyjny: Raków 260416_2.0018
Jednostka ewidencyjna: Raków 260416_2

Inwestor:

Gmina Raków
ul. Ogrodowa 1
26-035 Raków

został sporządzony zgodnie z obowiązującymi przepisami oraz zasadami wiedzy technicznej zgodnie z ustawą z dnia 07.07.1994 r. – Prawo Budowlane Dz. U. 2024 poz. 725 z późniejszymi zmianami

PROJEKTANT:	SPRAWDZAJACY:
INSTALACJE SANITARNE	
mgr inż. Wioletta Szafrańska - SWK/0094/PWBS/23 Uprawnienia w specjalności instalacyjnej	mgr inż. Katarzyna Sapa - SWK/0233/PWBS/16 Uprawnienia w specjalności instalacyjnej

10 Stycznia 2025

Dokumentacja objęta ochroną na podstawie ochrony o prawie autorskim. Kopiowanie i powielanie w części lub całości bez zgody autora zabronione.

BIURO PROJEKTOWE "szafranski-projekt.pl"
Wola Malkowska 33, 28-210 Bogoria tel: 513-233-077; 667-081-145
e-mail: biuro@szafranski-projekt.pl www.szafranski-projekt.pl

Opis Techniczny:

1.1. Podstawa opracowania:
Podstawą opracowania jest zlecenie Inwestora.

1.2. Zakres opracowania:
Opracowanie dotyczy budowy wewnętrznych instalacji wod-kan., c.o., w przebudowywanym budynku użyteczności publicznej na działkach ew. nr 2474/6, 2474/7 położonych w msc. Raków.

1.3.Materiały wyjściowe i związane:
- projekt architektoniczno-budowlany.
- geodezyjny podkład sytuacyjno- wysokościowy
- obowiązujące normatywy i wytyczne projektowania.

1.4.Układ opracowania:
- część opisowa
- część rysunkowa

1.5.Parametry techniczne:
- strefa klimatyczna III
- zapotrzebowanie na wodę 220 l/dobę
- ilość ścieków 220 l/dobę

2.1.Instalacja wody:
Woda do celów socjalno-bytowych doprowadzona będzie poprzez istniejące przyłącze wody.
Ciepła woda użytkowa przygotowywana centralnie w istniejącym piecu usytuowanym w kotłowni. Instalację wykonać z rur polipropylenowych łączonych poprzez klejenie lub zgrzewanie. Alternatywnie z rur stalowych ze szwem. Przewody układać w warstwie izolacyjnej podłogi z izolacją wody ciepłej kształtkami z pianki poliuretanowej, a doprowadzenie do przyborów podtynkowo z izolacją wody ciepłej kształtkami z pianki poliuretanowej. Po zamontowaniu przyłącze poddać próbie szczelności na ciśnienie 1,0 Mpa. Po zakończeniu i pozytywnych wynikach prób szczelności należy dokonać jego płukania czystą woda. Przewody wodociągowe należy poddać dezynfekcji za pomocą roztworu podchlorynu sodu lub wapnia chlorowanego. Czas trwania dezynfekcji powinien wynosić 24h. Po usunięciu wody zawierającej związki chloru należy przeprowadzić ponowne płukanie. Całość prac wykonać zgodnie z normą PN-81/B-10725.

2.2.Instalacja kanalizacji sanitarnej:
Odprowadzenie ścieków sanitarnych dla niniejszej inwestycji przewiduje się w oparciu o istniejące przyłącze kanalizacji sanitarnej.

Wewnętrzną instalację kanalizacji sanitarnej tworzą m.in. podejścia kanalizacyjne oraz poziome przewody odpływowe. Podejścia kanalizacyjne zaprojektowano z rur PCV o średnicy 40-50 mm (podłączenie umywalek, zlewozmywaków, prysznicy, wanien, odpływ z pralki), podejścia do misek ustępowych zaprojektowano z rur o średnicy 110 mm, łączonych za pomocą kielicha z uszczelką gumową. Odpływ z każdego przyboru sanitarnego należy zaopatrzyć w zamknięcie wodne - syfon, zabezpieczające przed przedostawaniem się przykrych zapachów z kanalizacji

Dokumentacja objęta ochroną na podstawie ochrony o prawie autorskim. Kopiowanie i powielanie w części lub całości bez zgody autora zabronione.

zewnętrznej do pomieszczeń. Poziome przewody odpływowe zaprojektowano z rur PCV-U o średnicy 160mm.
Piony zaprojektowano z rur PCV o średnicy 110 mm, poprowadzonych z zastosowaniem odsadzek oraz pion o średnicy 50 mm poprowadzony pionowo. Piony kanalizacyjne zaopatrzone w rurę wywiewną, zamontowaną na wysokości 1,0 m nad połać dachową, o średnicy 160 mm. Połączenie pionu z atmosferą ma zasadnicze znaczenie dla zapewnienia odpowiedniej wentylacji instalacji kanalizacyjnej. Przewody spustowe oraz podejście kanalizacyjne należy zamocować do ścian budynku za pomocą uchwytów montowanych pod kielichem rury. Instalację kanalizacji sanitarnej zaprojektowano z rur PVC (piony, podejścia do przyborów) oraz z rur PVC-U (ciągi biegnące pod posadzką).Wszystkie przejścia przewodów przez przegrody budowlane należy wykonać w tulejach ochronnych utwierdzonych w przegrodzie, umożliwiających wzdłużne przemieszczanie się przewodu. W tulei nie może znajdować się żadne połączenie przewodu. Przestrzeń pomiędzy tuleją a przewodem należy wypełnić materiałem plastycznym lub elastycznym, nie powodującym uszkodzenia przewodu. Sposób i miejsce prowadzenia instalacji zostało pokazane na załączonych rzutach.
Płukanie instalacji i badanie szczelności
Po wykonaniu całości instalacji kanalizacyjnej należy poddać ją próbie szczelności. Przewody poziome oraz piony podlegają sprawdzeniu na szczelność w czasie swobodnego przepływu przez nie wody. Szczelność poziomych przewodów odpływowych sprawdzić natomiast po napełnieniu ich wodą do poziomu powyżej kolan łączących pion z poziomem. Wynik tego badania należy uznać za pozytywny, jeżeli poziom wody w badanych poziomych przewodach odpływowych nie obniży się w czasie 30 minut trwania próby.

3. Instalacja centralnego ogrzewania:

Jako źródłem ciepła jest istniejący kocioł usytuowany w kotłowni. Rury należy izolować pianka poliuretanową w płaszczu zabezpieczającym przed działaniem materiałów budowlanych. Elementami grzewczymi będą grzejniki żeberkowe. Do regulacji temperatury poszczególnych pomieszczeń zastosować głowice termostatyczne firmy DANFOSS z głowicami termostatycznymi zamontowanych na gałązkach zasilających grzejników. Regulację hydrauliczną instalacji należy przeprowadzić przez wstępne nastawy zaworów termostatycznych. Próbę szczelności należy przeprowadzić na ciśnienie 1,0 Mpa po dokładnym przepłukaniu instalacji.

4. Uwagi końcowe i wytyczne branżowe:

Przejścia przyłączy i instalacji przez zewnętrzne ściany budynku poniżej terenu należy wykonać jako gazoszczelne.
Całość robót wykonać zgodnie z :
- Warunkami technicznymi wykonania i odbioru sieci wodociągowych wydanymi przez COBRTI-INSTAL (Zeszyt nr 3).
- Warunkami technicznymi wykonania i odbioru instalacji kanalizacyjnych wydanymi przez COBRTI INSTAL (zeszyt nr 7).
- Warunkami technicznymi wykonania i odbioru instalacji wodociągowych wydanymi przez COBRTI INSTAL (zeszyt nr 9).
- Warunkami technicznymi wykonania i odbioru sieci kanalizacyjnych wydanymi przez COBRTI INSTAL (zeszyt nr 12).
-Warunkami technicznymi wykonania i odbioru robót budowlano-montażowych, cz.II – Instalacje sanitarne i przemysłowe.

Dokumentacja objęta ochroną na podstawie ochrony o prawie autorskim. Kopiowanie i powielanie w części lub całości bez zgody autora zabronione.

Montaż rurociągów i urządzeń wykonać zgodnie z warunkami Producenta stosując jego wytyczne montażowe. W przypadkach wątpliwych należy porozumieć się z autorem projektu względnie przedstawicielem Producenta.
Wykonawca winien stosować się do obowiązujących przepisów BHP.
W zależności od głębokości wykopu, rodzaju gruntu i wysokości wymaganej depresji, należy zastosować odpowiednie metody usuwania wód gruntowych i opadowych z wykopów w czasie trwania robót przygotowawczych i montażowych.
Zakres robót odwadniających należy dostosować do rzeczywistych warunków gruntowo-wodnych w trakcie wykonywania robót.
Wykopy należy wykonywać zgodnie z obowiązującymi przepisami stosując odpowiednią obsypkę i zasypkę przewodów oraz zabezpieczenia wykopu.

Całość robót insta1acyjno-montażowych i towarzyszących wykonać zgodnie z:
- zarządzeniem nr. 46 Ministra gospodarki Przestrzennej i Budownictwa z dnia 14.12.1994 r. (Dz. U. nr. 10 z dnia 08.02.1995 r.)
- Rozporządzeniem Ministra Gospodarki Przestrzennej i Budownictwa z dnia 04.04.1996 r. (Dz. U. nr. 45, poz. 200 z dnia 19.04.1996 r.)
- „Warunkami technicznymi wykonania i odbioru robót budowlano-montażowych cz.II roboty instalacji sanitarnych i przemysłowych." -
- Rozporządzeniem Ministra Infrastruktury z dnia 12.04.2002 w sprawie warunków technicznych jakim powinny odpowiadać budynki i ich usytuowanie (Dz.U. nr. 75 poz.690 z dnia 12.04.2002 r.)
- obowiązującymi normami.

5.Warunki wykonania i odbioru:

Roboty należy wykonywać zgodnie z Warunkami technicznymi wykonania i odbioru sieci wodociągowych wydanymi przez COBRTI INSTAL (zeszyt nr 9).
Całość robót instalacyjno-montażowych i towarzyszących wykonać zgodnie z zarządzeniem nr. 62 Ministra Budownictwa i Materiałów Budowlanych z dnia 30 grudnia 1970 r. tj. „Warunkami technicznymi wykonania i odbioru robót budowlano-montażowych".
Część II
Roboty instalacji sanitarnych i przemysłowych, oraz obowiązującymi normami.
Wszystkie prace prowadzić z zachowaniem wymogów określonych w obowiązujących przepisach BHP i P.poż.
Całość robót instalacyjno-montażowych i towarzyszących wykonać zgodnie z :
-Zarządzeniem nr. 46 Ministra Gospodarki Przestrzennej i Budownictwa z dnia 14.12.1994r. (Dz.U.Nr 10 z dnia 08.02.1995r.)
-Rozporządzenie Ministra Gospodarki Przestrzennej i Budownictwa z dnia 04.04.1996r. (Dz.U.Nr. 45, poz.200 z dnia 19.04.1996r.)
-„Warunkami technicznymi wykonania i odbioru robót budowlano-montażowych". Część II Roboty instalacji sanitarnych i przemysłowych.
-Rozporządzenie Ministra Infrastruktury z dnia 12.04.2002 w sprawie warunków technicznych jakim powinny odpowiadać budynki i ich usytuowanie (Dz.U.Nr. 75, poz.690 z dnia 12.04.2002r.
Wszystkie prace prowadzić z zachowaniem wymogów określonych w obowiązujących przepisach BHP i Ppoż.

Opracował:

Dokumentacja objęta ochroną na podstawie ochrony o prawie autorskim. Kopiowanie i powielanie w części lub całości bez zgody autora zabronione.

INSTALACJA WOD-KAN
RZUT PIĘTRA 1:75

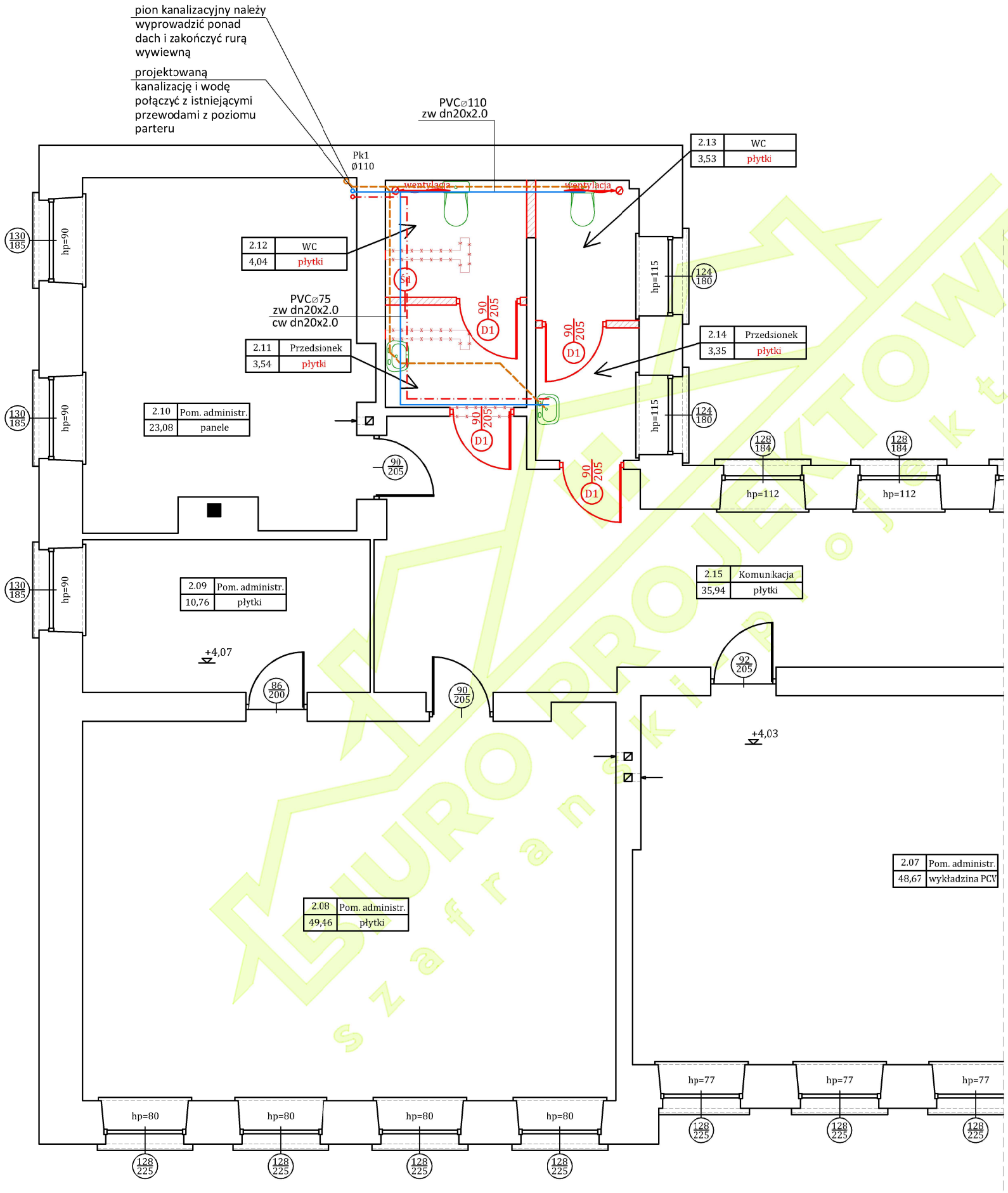

LEGENDA:

- proj. instalacja wody zimnej
- proj. instalacja wody ciepłej
- proj. instalacja kanalizacji sanitarnej prowadzona w bruździe ściennej
- proj. instalacja kanalizacji sanitarnej prowadzona w gruncie
- Pk1 Ø110 - proj. pion kanalizacji sanitarnej

Materiał przewodów instalacji wodociągowej:
* instalację należy wykonać z rur wielowarstwowych wykonanych z PE-RT/Al/PE

Materiał przewodów instalacji kanalizacji:
* instalacja wykonana z rur PVC

UWAGA:
Wymiary sprawdzić na budowie, a w razie niejasności skontaktować się z projektantem.

BIURO PROJEKTOWE
"szafranski-projekt.pl"
Wola Malkowska 33, 28-210 Bogoria
tel: 513-233-077; 667-081-145
e-mail: biuro@szafranski-projekt.pl
www.szafranski-projekt.pl

Nazwa i adres obiektu budowlanego: Przebudowa budynku użyteczności publicznej wraz ze zmianą sposobu użytkowania części budynku na potrzeby Gminnej Biblioteki Publicznej w Rakowie na dz. nr ewid. 2474/6, 2474/7, położonych w msc. Raków	Nr rys: S-01
Przedmiot opracowania branża: sanitarna	Skala 1:75
	Data: 01-2025 r.

Imię i nazwisko projektanta: mgr inż. Wioletta Szafrańska	Nr upr. bud: SWK/0094/PWBS/23	Podpis:
Imię i nazwisko sprawdzającego: mgr inż. Katarzyna Sapa	Nr upr. bud: SWK/0233/PWBS/16	Podpis:

Dokumentacja objęta ochroną na podstawie ochrony o prawie autorskim. Kopiowanie i powielanie w części lub całości bez zgody autora zabronione.

INSTALACJA CO
RZUT PIĘTRA 1:75

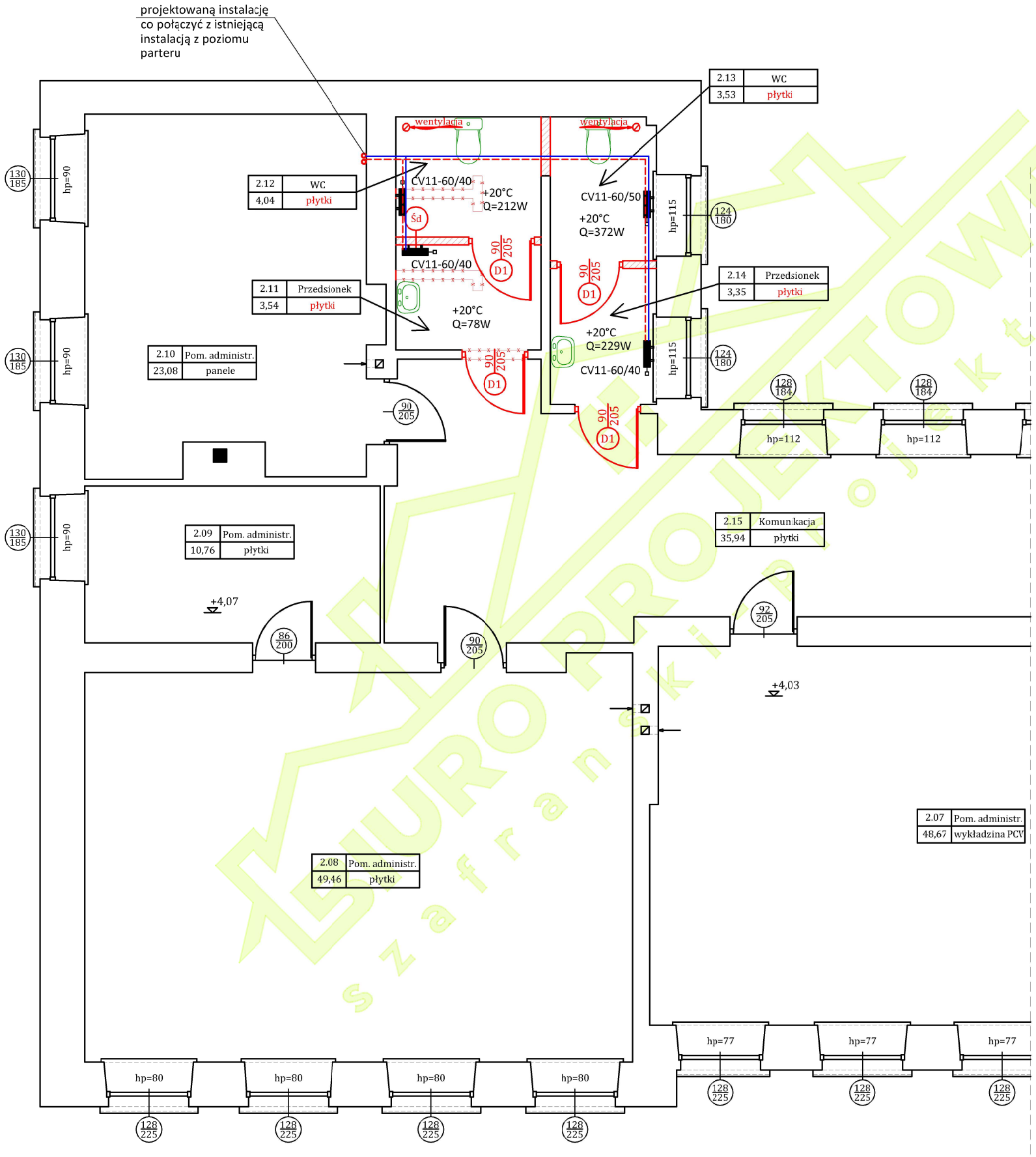

LEGENDA

1.10	Pokój +20°C
10,47 m²	panele
688 W	VA150
L=35,5m	

Φwym: 688 W - ilość ciepła

10,47m² - powierzchnia pętli grzejnej

VA 150 - roztaw rur

L=35,5m - długość pętli

zasilanie c.o. 16x2,0

powrót c.o. 16x2,0

proj. instalacja c.o. - zasilanie/powrót, przwody zasilające rozdzielacze

Materiał przewodów:
** podejścia do grzejników prowadzone w warstwach posadzkowych - rury wielowarstwowa z PE-RT/Al/PE*

BIURO PROJEKTOWE
"szafranski-projekt.pl"
Wola Malkowska 33, 28-210 Bogoria
tel: 513-233-077; 667-081-145
e-mail: biuro@szafranski-projekt.pl
www.szafranski-projekt.pl

Nazwa i adres obiektu budowlanego: Przebudowa budynku użyteczności publicznej wraz ze zmianą sposobu użytkowania części budynku na potrzeby Gminnej Biblioteki Publicznej w Rakowie na dz. nr ewid. 2474/6, 2474/7, położonych w msc. Raków	Nr rys: S-02
Przedmiot opracowania branża: sanitarna	Skala 1:75
	Data: 01-2025 r.

Imię i nazwisko projektanta: mgr inż. Wioletta Szafrańska	Nr upr. bud: SWK/0094/PWBS/23	Podpis:
Imię i nazwisko sprawdzającego: mgr inż. Katarzyna Sapa	Nr upr. bud: SWK/0233/PWBS/16	Podpis:

Dokumentacja objęta ochroną na podstawie ochrony o prawie autorskim. Kopiowanie i powielanie w części lub całości bez zgody autora zabronione.

ŚWIĘTOKRZYSKA
OKRĘGOWA
I Z B A
INŻYNIERÓW
BUDOWNICTWA

Kielce, dnia 27 czerwca 2023 r.

Okręgowa Komisja Kwalifikacyjna
sygn. akt SK-0054-0008(2)/23

DECYZJA

Na podstawie art. 24 ust. 1 pkt 2 ustawy z dnia 15 grudnia 2000 r. o samorządach zawodowych architektów oraz inżynierów budownictwa (t.j. Dz.U. z 2023 r. poz. 551) i art. 12 ust. 2, ust. 3, ust. 4c pkt 3 i art. 14 ust. 1 pkt 4b, ust. 3 pkt 5 oraz art. 15a ust. 1, ust. 20 ustawy z dnia 7 lipca 1994 r. – Prawo budowlane (t.j. Dz.U. z 2023 r. poz. 682, z późn. zm.), po ustaleniu, że zostały spełnione warunki w zakresie przygotowania zawodowego oraz po złożeniu egzaminu na uprawnienia budowlane z wynikiem pozytywnym

Pani Wioletta Beata Szafrańska

magister inżynier inżynierii środowiska

ur. dnia 6 maja 1988 roku w Staszowie

otrzymuje

UPRAWNIENIA BUDOWLANE

nr ewidencyjny SWK/0094/PWBS/23

do projektowania i kierowania robotami budowlanymi w specjalności instalacyjnej w zakresie sieci, instalacji i urządzeń cieplnych, wentylacyjnych, gazowych, wodociągowych i kanalizacyjnych bez ograniczeń

Uprawnienia budowlane nadane niniejszą decyzją Pani Wioletcie Beacie Szafrańskiej upoważniają:

I. Na mocy art. 12 ust. 1 pkt 1 i 2, art. 13 ust. 3 i 4 ustawy Prawo budowlane, do:
- projektowania, sprawdzania projektów architektoniczno-budowlanych i technicznych oraz sprawowania nadzoru autorskiego;
- kierowania budową lub innymi robotami budowlanymi;
- kierowania wytwarzaniem konstrukcyjnych elementów budowlanych oraz nadzoru i kontroli technicznej wytwarzania tych elementów;
- wykonywania nadzoru inwestorskiego;
- sprawowania kontroli technicznej utrzymania obiektów budowlanych.

II. Na mocy art. 15a ust. 1 i ust. 20 ustawy Prawo budowlane, do:
- sporządzania projektu zagospodarowania działki lub terenu, w zakresie tej specjalności;
- projektowania obiektu budowlanego lub kierowania robotami budowlanymi związanymi z obiektem budowlanym, takim jak: sieci i instalacje cieplne, wentylacyjne, gazowe, wodociągowe i kanalizacyjne.

UZASADNIENIE

W związku z uwzględnieniem w całości żądania strony, na podstawie art. 107 § 4 ustawy z dnia 14 czerwca 1960 r. – Kodeks postępowania administracyjnego (t.j. Dz. U. z 2023 r. poz. 775, z późn. zm.), zwanej dalej „K.p.a", odstępuje się od uzasadnienia decyzji. Zakres nadanych uprawnień budowlanych wskazano na odwrocie decyzji.

Pouczenie

Od niniejszej decyzji służy odwołanie do Krajowej Komisji Kwalifikacyjnej Polskiej Izby Inżynierów Budownictwa w Warszawie, za pośrednictwem Okręgowej Komisji Kwalifikacyjnej Świętokrzyskiej Okręgowej Izby Inżynierów Budownictwa w terminie 14 dni od dnia jej doręczenia.

Zgodnie z treścią art. 127a K.p.a.:
§ 1. W trakcie biegu terminu do wniesienia odwołania strona może zrzec się prawa do wniesienia odwołania wobec organu administracji publicznej, który wydał decyzję.
§ 2. Z dniem doręczenia organowi administracji publicznej oświadczenia o zrzeczeniu się prawa do wniesienia odwołania przez ostatnią ze stron postępowania, decyzja staje się ostateczna i prawomocna. W przypadku złożenia przez stronę oświadczenia o zrzeczeniu się prawa do odwołania od decyzji (określonego w § 2) stronie nie przysługuje prawo do odwołania się ani skargi do sądu administracyjnego.

Skład orzekający Okręgowej Komisji Kwalifikacyjnej

dr inż. Jacek Ślusarczyk
Przewodniczący OKK

mgr inż. Andrzej Pieniążek
Zastępca Przewodniczącego OKK

mgr inż. Elżbieta Cłociaj
Sekretarz OKK

Otrzymują:

1. Pani Wioletta Beata Szafrańska
   Wola Malkowska 34
   28-210 Bogoria
2. Okręgowa Rada Świętokrzyskiej Okręgowej Izby Inżynierów Budownictwa
3. a/a

POLSKA IZBA INŻYNIERÓW BUDOWNICTWA

Zaświadczenie

o numerze weryfikacyjnym:

SWK-HE5-35Z-665 *

Pani Wioletta Beata Szafrańska o numerze ewidencyjnym SWK/IS/0092/23
adres zamieszkania Wola Malkowska 34, 28-210 Bogoria
jest członkiem Świętokrzyskiej Okręgowej Izby Inżynierów Budownictwa i posiada wymagane ubezpieczenie od odpowiedzialności cywilnej.
Niniejsze zaświadczenie jest ważne od 2025-01-01 do 2025-12-31.

Zaświadczenie zostało wygenerowane elektronicznie i opatrzone bezpiecznym podpisem elektronicznym weryfikowanym przy pomocy ważnego kwalifikowanego certyfikatu w dniu 2024-12-11 roku przez:

Ewa Skiba, Przewodniczący Rady Świętokrzyskiej Okręgowej Izby Inżynierów Budownictwa.

Zgodnie z art. 78^1 K.c.
§ 1. Do zachowania elektronicznej formy czynności prawnej wystarcza złożenie oświadczenia woli w postaci elektronicznej i opatrzenie go kwalifikowanym podpisem elektronicznym.
§ 2. Oświadczenie woli złożone w formie elektronicznej jest równoważne z oświadczeniem woli złożonym w formie pisemnej.

* Weryfikację poprawności danych w niniejszym zaświadczeniu można sprawdzić za pomocą numeru weryfikacyjnego zaświadczenia na stronie Polskiej Izby Inżynierów Budownictwa www.piib.org.pl lub kontaktując się z biurem właściwej Okręgowej Izby Inżynierów Budownictwa.

ŚWIĘTOKRZYSKA
OKRĘGOWA
I Z B A
INŻYNIERÓW
BUDOWNICTWA

Kielce, dnia 29 grudnia 2016r.

Okręgowa Komisja Kwalifikacyjna
sygn. akt SK-0054-0049(7)/15/16

DECYZJA

Na podstawie art. 24 ust. 1 pkt 2 ustawy z dnia 15 grudnia 2000r. o samorządach zawodowych architektów oraz inżynierów budownictwa *(Dz.U. z 2016r. poz. 1725)* i art. 12 ust. 2 i ust. 3, ust. 4c pkt 3, art. 14 ust. 1 pkt 4b ustawy z dnia 7 lipca 1994r. Prawo budowlane *(Dz.U. z 2016r. poz. 290)* oraz § 10 i § 14 ust. 3 rozporządzenia Ministra Infrastruktury i Rozwoju z dnia 11 września 2014r. w sprawie samodzielnych funkcji technicznych w budownictwie *(Dz. U. z 2014r. poz. 1278)*, po ustaleniu, że zostały spełnione warunki w zakresie przygotowania zawodowego oraz po złożeniu egzaminu na uprawnienia budowlane z wynikiem pozytywnym

Pani Katarzyna Olga Sapa

magister inżynier inżynierii środowiska
ur. dnia 2 stycznia 1988 roku w Kielcach

otrzymuje

UPRAWNIENIA BUDOWLANE
nr ewidencyjny SWK/0233/PWBS/16

do projektowania i kierowania robotami budowlanymi w specjalności instalacyjnej w zakresie sieci, instalacji i urządzeń cieplnych, wentylacyjnych, gazowych, wodociągowych i kanalizacyjnych bez ograniczeń.

UZASADNIENIE

W związku z uwzględnieniem w całości żądania strony, na podstawie art. 107 § 4 K.p.a. odstępuje się od uzasadnienia decyzji. Zakres nadanych uprawnień budowlanych wskazano na odwrocie decyzji.

Pouczenie

Od niniejszej decyzji służy odwołanie do Krajowej Komisji Kwalifikacyjnej Polskiej Izby Inżynierów Budownictwa w Warszawie, za pośrednictwem Okręgowej Komisji Kwalifikacyjnej Świętokrzyskiej Izby Inżynierów Budownictwa w Kielcach w terminie 14 dni od daty jej doręczenia.

Skład orzekający Okręgowej Komisji Kwalifikacyjnej

mgr inż. Andrzej Pieniążek
Przewodniczący składu orzekającego

dr inż. Stefan Szałkowski
Członek składu orzekającego

mgr inż. Elżbieta Chociaj
Członek składu orzekającego

Otrzymują:

1. Pani Katarzyna Olga Sapa
   ul. H. Kołłątaja 6/31
   28-200 Staszów
2. Okręgowa Rada ŚOIIB
3. Główny Inspektor Nadzoru Budowlanego
4. a/a

Uprawnienia budowlane nadane

Pani Katarzynie Oldze Sapa

magister inżynier inżynierii środowiska
ur. dnia 2 stycznia 1988 roku w Kielcach

nr ewidencyjny SWK/0233/PWBS/16

do projektowania i kierowania robotami budowlanymi w specjalności instalacyjnej w zakresie sieci, instalacji i urządzeń cieplnych, wentylacyjnych, gazowych, wodociągowych i kanalizacyjnych bez ograniczeń

upoważniają:

I. Na mocy art. 12 ust. 1 - Prawo budowlane do:
- projektowania, sprawdzania projektów architektoniczno-budowlanych i sprawowania nadzoru autorskiego;
- kierowania budową lub innymi robotami budowlanymi;
- kierowania wytwarzaniem konstrukcyjnych elementów budowlanych oraz nadzoru i kontroli technicznej wytwarzania tych elementów;
- wykonywania nadzoru inwestorskiego;
- sprawowania kontroli technicznej utrzymania obiektów budowlanych.

II. Na mocy § 10 i § 14 ust. 3 rozporządzenia Ministra Infrastruktury i Rozwoju w sprawie samodzielnych funkcji technicznych w budownictwie do:
- sporządzania projektu zagospodarowania działki lub terenu, w zakresie tej specjalności;
- projektowania obiektu budowlanego lub kierowania robotami budowlanymi związanymi z obiektem budowlanym, takim jak: sieci i instalacje cieplne, wentylacyjne, gazowe, wodociągowe i kanalizacyjne.

Skład orzekający Okręgowej Komisji Kwalifikacyjnej

mgr inż. Andrzej Pieniążek
Przewodniczący składu orzekającego

dr inż. Stefan Szałkowski
Członek składu orzekającego

mgr inż. Elżbieta Chociaj
Członek składu orzekającego

POLSKA IZBA INŻYNIERÓW BUDOWNICTWA

Zaświadczenie

o numerze weryfikacyjnym:

SWK-ETB-3SZ-5TH *

Pani Katarzyna Olga Sapa o numerze ewidencyjnym SWK/IS/0041/17
adres zamieszkania ul. H. Kołłątaja 6/31, 28-200 Staszów
jest członkiem Świętokrzyskiej Okręgowej Izby Inżynierów Budownictwa i posiada wymagane ubezpieczenie od odpowiedzialności cywilnej.
Niniejsze zaświadczenie jest ważne od 2025-01-01 do 2025-12-31.

Zaświadczenie zostało wygenerowane elektronicznie i opatrzone bezpiecznym podpisem elektronicznym weryfikowanym przy pomocy ważnego kwalifikowanego certyfikatu w dniu 2024-12-11 roku przez:

Ewa Skiba, Przewodniczący Rady Świętokrzyskiej Okręgowej Izby Inżynierów Budownictwa.

Zgodnie z art. 78^1 K.c.
§ 1. Do zachowania elektronicznej formy czynności prawnej wystarcza złożenie oświadczenia woli w postaci elektronicznej i opatrzenie go kwalifikowanym podpisem elektronicznym.
§ 2. Oświadczenie woli złożone w formie elektronicznej jest równoważne z oświadczeniem woli złożonym w formie pisemnej.

* Weryfikację poprawności danych w niniejszym zaświadczeniu można sprawdzić za pomocą numeru weryfikacyjnego zaświadczenia na stronie Polskiej Izby Inżynierów Budownictwa www.piib.org.pl lub kontaktując się z biurem właściwej Okręgowej Izby Inżynierów Budownictwa.

Wioletta Szafrańska
Wola Malkowska 34
28-210 Bogoria
tel. 665-108-212

Wola Malkowska, 10.01.2025 r.

OŚWIADCZENIE PROJEKTANTA/~~PROJEKTANTA SPRAWDZAJĄCEGO~~
O SPORZĄDZENIU PROJEKTU TECHNICZNEGO

Oświadczam niniejszym, iż projekt techniczny **Przebudowa wraz ze zmianą sposobu użytkowania części budynku oświatowo-kulturalno-sportowego (I piętra) na potrzeby Gminnej Biblioteki Publicznej w Rakowie**

do realizacji na działkach nr **2474/6, 2474/7** położonej w miejscowości **Raków** sporządzony został zgodnie z obowiązującymi przepisami, zasadami wiedzy technicznej, projektem zagospodarowania działki lub terenu oraz projektem architektoniczno-budowlanym oraz rozstrzygnięciami dotyczącymi zamierzenia budowlanego.

Wola Malkowska, 10.01.2025 r.

.....
(podpis)

Katarzyna Olga Sapa
Ul. H. Kołłątaja 6/31
28-200 Staszów
tel. 695-897-334

Staszów, 10.01.2025 r.

OŚWIADCZENIE ~~PROJEKTANTA~~/PROJEKTANTA SPRAWDZAJĄCEGO
O SPORZĄDZENIU PROJEKTU TECHNICZNEGO

Oświadczam niniejszym, iż projekt techniczny **Przebudowa wraz ze zmianą sposobu użytkowania części budynku oświatowo-kulturalno-sportowego (I piętra) na potrzeby Gminnej Biblioteki Publicznej w Rakowie**
do realizacji na działkach nr **2474/6, 2474/7** położonej w miejscowości **Raków** sporządzony został zgodnie z obowiązującymi przepisami, zasadami wiedzy technicznej, projektem zagospodarowania działki lub terenu oraz projektem architektoniczno-budowlanym oraz rozstrzygnięciami dotyczącymi zamierzenia budowlanego.

Staszów, 10.01.2025 r.

.....
(podpis)

BIURO PROJEKTOWE "szafranski-projekt.pl"
Wola Malkowska 33, 28-210 Bogoria tel: 513-233-077; 667-081-145
e-mail: biuro@szafranski-projekt.pl www.szafranski-projekt.pl

PROJEKT TECHNICZNY
INSTALACJI ELEKTRYCZNYCH

Nazwa zamierzenia:

Przebudowa wraz ze zmianą sposobu użytkowania części budynku oświatowo-kulturalno-sportowego (I piętra) na potrzeby Gminnej Biblioteki Publicznej w Rakowie

Kategoria obiektu budowlanego – IX

Lokalizacja:

Raków, działki nr ewid. gruntów: 2474/6, 2474/7
Obręb ewidencyjny: Raków 260416_2.0018
Jednostka ewidencyjna: Raków 260416_2

Inwestor:

Gmina Raków
ul. Ogrodowa 1
26-035 Raków

PROJEKTANT:	SPRAWDZAJĄCY:
INSTALACJE ELEKTRYCZNE	
inż. Mieczysław Sznajder -SWK/0056/POOE/03 Uprawnienia w specjalności elektrycznej	mgr inż. Krzysztof Lis -SWK/PWOE/0097/12 Uprawnienia w specjalności elektrycznej

10 Stycznia 2025

Dokumentacja objęta ochroną na podstawie ochrony o prawie autorskim. Kopiowanie i powielanie w części lub całości bez zgody autora zabronione.

BIURO PROJEKTOWE "szafranski-projekt.pl"
Wola Malkowska 33, 28-210 Bogoria tel: 513-233-077; 667-081-145
e-mail: biuro@szafranski-projekt.pl www.szafranski-projekt.pl

Spis treści:

- strona tytułowa 1
- spis treści 2
- oświadczenie projektanta 3
- opis techniczny 4-9
E1/schemat rozdzielni TB 10
E2/schemat rozdzielni TB1 11
E3/schemat rozdzielni TB2 12
E4/schemat rozdzielni TB3 13
E5/rzut piwnic – instalacje elektryczne 14
E6/rzut parteru – instalacje elektryczne 15
E7/rzut piętra – instalacje elektryczne 16
- uprawnienia projektanta 17-21
- oświadczenie projektanta o sporządzeniu projektu technicznego oraz
oświadczenie projektanta sprawdzającego o sporządzeniu projektu technicznego 22-23

Dokumentacja objęta ochroną na podstawie ochrony o prawie autorskim. Kopiowanie i powielanie w części lub całości bez zgody autora zabronione.

BIURO PROJEKTOWE ”szafranski-projekt.pl”
Wola Malkowska 33, 28-210 Bogoria tel: 513-233-077; 667-081-145
e-mail: biuro@szafranski-projekt.pl www.szafranski-projekt.pl

OŚWIADCZENIE

Oświadczam, że projekt techniczny instalacji elektrycznych polegający na:

Przebudowa wraz ze zmianą sposobu użytkowania części budynku oświatowo-kulturalno-sportowego (I piętra) na potrzeby Gminnej Biblioteki Publicznej w Rakowie

Lokalizacja:

Raków, działki nr ewid. gruntów: 2474/6, 2474/7
Obręb ewidencyjny: Raków 260416_2.0018
Jednostka ewidencyjna: Raków 260416_2

Inwestor:

Gmina Raków
ul. Ogrodowa 1
26-035 Raków

został sporządzony zgodnie z obowiązującymi przepisami oraz zasadami wiedzy technicznej zgodnie z ustawą z dnia 07.07.1994 r. – Prawo Budowlane Dz. U. 2025 poz. 418 z późniejszymi zmianami

PROJEKTANT:	SPRAWDZAJĄCY:
INSTALACJE ELEKTRYCZNE	
inż. Mieczysław Sznajder -SWK/0056/POOE/03 Uprawnienia w specjalności elektrycznej	mgr inż. Krzysztof Lis -SWK/PWOE/0097/12 Uprawnienia w specjalności elektrycznej

10 Stycznia 2025

Dokumentacja objęta ochroną na podstawie ochrony o prawie autorskim. Kopiowanie i powielanie w części lub całości bez zgody autora zabronione.

BIURO PROJEKTOWE "szafranski-projekt.pl"
Wola Malkowska 33, 28-210 Bogoria tel: 513-233-077; 667-081-145
e-mail: biuro@szafranski-projekt.pl www.szafranski-projekt.pl

OPIS TECHNICZNY

1. Podstawa opracowania.

- zlecenie Inwestora na opracowanie projektu budowlanego.
- projekt budowlany części budowlanej budynku.
- obowiązujące normy i przepisy.

2. Przedmiot opracowania.

Przedmiotem opracowania jest projekt budowlany wewnętrznych instalacji elektrycznych w budynku oświatowo-kulturalno-sportowego w miejscowości Raków, działki nr ewid. gruntów: 2474/6, 2474/7 gm. Raków.

3. Zakres opracowania.

Opracowanie obejmuje w zakresie instalacji elektrycznych:
- budowa rozdzielnicy "TB"
- wewnętrzną linię zasilającą,
- instalację elektryczną oświetlenie podstawowego,
- instalację gniazd wtykowych 230V,

4. Ogólne dane elektroenergetyczne :

Zasilanie Gminnej Bibliotek Publicznej wykonać z projektowanej rozdzielni zlokalizowanej na korytarzu I piętra w ramach przyznanej mocy.

5. Opis szczegółowy wykonania.

5,1 Zasilanie w energię elektryczną.

Zasilanie w energię elektryczną na potrzeby Gminnej Biblioteki Publicznej w miejscowości Raków, działki nr ewid. gruntów: 2474/6, 2474/7 gm. Raków wykonać z istniejącej rozdzielni na parterze budynku do rozdzielni TB zlokalizowanej na korytarzu biblioteki

5.2 . Instalacja oświetleniowa.

Instalację oświetleniową proponuje się wykonać przewodem o przekroju YDY-2.5mm^2 (750V) p/t dla ciągów głównych, dla odejść pod wyłączniki i oprawy stosować przekrój YDY-2,5mm^2 (750V) p/t. Ilość żył poszczególnych odcinków instalacji podano na rzutach budynków. W przypadku prowadzenie instalacji na podłożu palnym, umieścić ją w listwie PCV naściennej. W pomieszczeniach osprzęt należy zastosować podtynkowy zwykły.

W projekcie przewidziano jedynie wypusty oświetleniowe, o typie opraw zadecyduje użytkownik z następującymi zastrzeżeniami:
- do oświetlenia sanitariatów, wejść zastosować oprawy w wykonaniu szczelnym,
- do oświetlenia pomieszczeń poddasza zastosować oprawy oznaczone symbolem F, jeżeli montowane będą na poddaszu palnym.

Dokumentacja objęta ochroną na podstawie ochrony o prawie autorskim. Kopiowanie i powielanie w części lub całości bez zgody autora zabronione.

Do wszystkich opraw oświetleniowych doprowadzić instalację trzyżyłową (z żyłą Ochronną „PE" barwy żółto-zielonej).

5.4 Instalacja gniazd wtykowych 230V.

Instalację gniazd wtykowych 2-biegunowych wykonać należy przewodem o przekroju 3xYDY-750V 2,5mm^2 p/t. Gniazda podtynkowe 16A z bolcem ochronnym „PE" umieszczać w ramkach jedno i dwukrotnych, na wysokości 0,3m – w pokojach i 1,20m – w kuchni, licząc od poziomu posadzki. W pozostałych pomieszczeniach zastosować gniazda szczelne z bolcem „PE" o obciążalności 16A, instalowane na wysokości 1,2m nad posadzką.

5.5 Instalacja siły.

Instalację siłową wykonać przewodem o przekroju 5xYDY-6mm^2 p/t o osprzętem hermetycznym szczelnym. Wypusty siłowe zakończyć wyłącznikiem 3-biegunowym 32A (ŁUK) oraz gniazdem trójfazowym natynkowym szczelnym 32A z bolcem ochronnym „PE".

6. Tablice rozdzielcze:

6.1. Rozdzielnica „TB, TB1, TB2, TB3"

Tablicę rozdzielczą należy przewidzieć jako wnękową z drzwiczkami zabudowaną w korytarzu budynku przy wejściu. Tablicę TB przewidzieć jako RW-2x12 produkcji „Fael" Sp. z o.o. Ząbkowice Śląskie. Zasilanie projektowanej rozdzielnicy wykonać przewodem 5xYDY-10mm^2 ze skrzyni złączowo-pomiarowej.

Tablicę rozdzielczą TB1 należy przewidzieć jako wnękową z drzwiczkami zabudowaną w korytarzu w piwnicy budynku. Tablicę TB1 przewidzieć jako RW-2x12 produkcji „Fael" Sp. z o.o. Ząbkowice Śląskie. Zasilanie projektowanej rozdzielnicy wykonać przewodem 5xYDY-6mm^2 z TB na parterze budynku.

Tablicę rozdzielczą TB2 należy przewidzieć jako wnękową z drzwiczkami zabudowaną na klatce schodowej I piętra budynku. Tablicę TB2 przewidzieć jako RW-2x12 produkcji „Fael" Sp. z o.o. Ząbkowice Śląskie. Zasilanie projektowanej rozdzielnicy wykonać przewodem 5xYDY-6mm^2 z TB na parterze budynku.

Tablicę rozdzielczą TB3 należy przewidzieć jako wnękową z drzwiczkami zabudowaną w korytarzu biblioteki. Tablicę TB3 przewidzieć jako RW-2x12 produkcji „Fael" Sp. z o.o. Ząbkowice Śląskie. Zasilanie projektowanej rozdzielnicy wykonać przewodem 5xYDY-4mm^2 z TB2 na klatce schodowej I piętra budynku.

7. Monitoring pomieszczeń biblioteki

7. 1. System monitoringu wizyjnego
Projektowany system telewizji dozorowej zostanie zbudowany z urządzeń o wysokiej rozdzielczości.
Kamery HD IP z możliwością pracy w trybie dzień/noc.
Rejestracja obrazu na rejestratorze cyfrowym wyposażonym w dyski twarde przeznaczone do pracy ciągłej pozwalającej na zapis i odtworzenie minimum

Dokumentacja objęta ochroną na podstawie ochrony o prawie autorskim. Kopiowanie i powielanie w części lub całości bez zgody autora zabronione.

dwudziestu jeden dni . Przewody instalacji CCTV układane będą w korytkach zamocowanych pod sufitem do pomieszczenia istniejącej serwerowni.
Szafa wyposażona w: rejestrator, zasilacz, UPS, listwę przepięciową, monitor do podglądu kamer.

7.2. Opis projektowanego systemu telewizji przemysłowej.

System telewizji przemysłowej zaprojektowano na podstawie wymagań Inwestora, aktualnych norm z zakresu CCTV, przepisów oraz DTR urządzeń CCTV.

Rejestrator IP 16 kanałowy
Dane techniczne:
Rejestrator 16 kanałowy obsługujący 5 trybów HDCVI/AHD/Analog/TVI/ IP.
Obsługuje kamery do 5Mpx. Umożliwia obsługę 8 dysków SATA do 8TB (64TB łącznie).
Charakterystyka rejestratora :
Wyświetlanie do 16 kanałów plus 8 dodatkowych kamer IP
Kompresja H.264/H264+/MJPEG zapewnia maksymalną jakość nagrań - podwójny strumień kodowania. Nagrywanie do 16 kanałów HDCVI/AHD/TVI max. 400 kl/s@1080P&720P&1080N&960H zamiennie na analog lub IP. Maksymalna ilość kanałów IP: 16+8 dodatkowe do 5Mpx.
Maksymalne pasmo przychodzące 96Mbps 2 wyjścia HDMI i 1 wyjście VGA, wyjście SPOT. Zaawansowana video detekcja: detekcja ruchu, zasłonięcie, zanik obrazu. Inteligentne funkcje: przekroczenie linii, wtargnięcie
w obszar, zniknięcie/pozostawienie przedmiotów, detekcja twarzy.
Inteligentne pozycjonowanie 3D z kamerami PTZ BCS 16 wejść i 1 wyjście audio, 1 wejście i 1 wyjście mikrofonowe, 16 wejść i 6 wyjść alarmowych.
Łatwa archiwizacja: przez USB (pamięć flash), sieć. Obsługa 8 dysków SATA do 8TB każdy, 2 porty USB2.0, 2 porty USB3.0, port e-SATA oraz współpraca z wybranymi modemami 3G/WiFi (USB). Wbudowany web serwer, obsługa przez CMS (DSS/Smart PSS/BCS Manager) & DMSS, aplikacja mobilna BCS (iOS, android)

7.3. Kamery wewnętrzne

Kamera wewnętrzna
Kamera Uniwersalna kamera kopułowa 4 megapixela z obiektywem 3,6mm. Mechaniczny filtr podczerwieni i promiennik o zasięgu 30m z diodami wysokiej mocy pozwalają kamerze prezentować dobrej jakości obraz w całkowitej ciemności. Funkcja WDR poprawiająca dynamikę kamery wydobywa większą ilość szczegółów z kontrastowego planu obserwacyjnego. Kamera posiada inteligentne funkcje detekcji, takie jak przekroczenie linii, detekcja intruza, zmiana sceny, detekcja twarzy, pojawienie się / zniknięcie obiektu. Budowa kamery pozwala na montaż na suficie i na ścianie. Kamera zasilana jest napięciem 12 VDC oraz poprzez PoE (802.3af).
Charakterystyka Kamery
Przetwornik 1/3" 4 Megapixela CMOS
Kodowanie H.264 & MJPEG
Obsługa trzech strumieni kodowania
20 kl/sek@4M(2560x1440)

Dokumentacja objęta ochroną na podstawie ochrony o prawie autorskim. Kopiowanie i powielanie w części lub całości bez zgody autora zabronione.

Cyfrowa redukcja szumów 3DNR
Wbudowany WEB Server, zgodność z NVR, CMS(PSS/DSS) & DMSSs
Obudowa zewnętrzna metalowa
Obiektyw 3,6mm F2.0
Standard IP67
Wbudowane wejście kart Micro SD max 128GB/nie wymagane
Cyfrowa redukcja szumów Ultra 3D DNR
Cyfrowa funkcja stabilizacji obrazu - EIS
Poszerzona dynamika obrazu WDR(120dB)
Funkcja Defog, Funkcja ROI - region zainteresowania w obrazie
Inteligentne funkcje detekcji, przekroczenie linii, detekcja intruza, zmiana sceny, detekcja twarzy, pojawienie się / zniknięcie obiektu Promiennik podczerwieni o zasięgu 30m
Zasilanie DC12V i PoE (802.3af)

7.4. Punkt dystrybucyjny Szafę dystrybucyjną 19" TS wiszącą w pomieszczeniu gabinetu.

7.5. Trasy kablowe
Linie sygnałowe należy wykonać z wykorzystaniem przewodu typu UTP kat. 6 zakończone końcówkami wtyk RJ45 Które należy układać w korytkach kablowych lokalizowanych po sufitem pomieszczeń .
4.6. Instalacja elektryczna
Projektowane punkty kamerowe w obiekcie 1 i 2 zasilane będą centralnie z zasilaczy zainstalowanych w szafie w pomieszczeniu gabinetu .

8. System ochrony od porażeń prądem elektrycznym.

System ochrony przeciwporażeniowej to zwykle ochrona podstawowa i dodatkowa.
Ochrona podstawowa (przed dotykiem bezpośrednim) polega na zastosowaniu: izolacji podstawowej, izolacji wzmocnionej, odpowiednich osłon, obudów, barier (są to środki wykonane fabrycznie lub wykonane w trakcie montażu urządzeń) – w niniejszym projekcie zastosowano te środki.
Ochrona dodatkowa (przed dotykiem pośrednim) polega na zastosowaniu:

- samoczynnego wyłączenia zasilania,
- użycia odbiorników posiadających II-klasę ochronności lub izolacji równorzędnej,
- izolowania stanowiska,
- miejscowych, nieuziemionych połączeń wyrównawczych,
- separacji elektrycznych.

W projektowanym zasilaniu jako dodatkową ochronę od porażeń zastosowano:
1.Szybkie wyłączenie w układzie sieci TN-C, zgodnie z wydanymi warunkami przyłączeniowymi. W projektowanej skrzynce przyłączowo - pomiarowej SPP należy dokonać rozdziału przewodu neutralno-ochronnego PEN na oddzielne przewody neutralny N i ochronny PE. Szynę ochronną w skrzynce SPP należy przyłączyć do uziemienia dodatkowego, którego wartość nie powinna przekraczać 10 Ω. Rozdział przewodu ochronno-neutralnego PEN a także wszelkie połączenia przewodu N i PE np. z główną szyną uziemiającą budynku należy wykonać zgodnie z załączonym schematem ideowym zasilania budynku.

Dokumentacja objęta ochroną na podstawie ochrony o prawie autorskim. Kopiowanie i powielanie w części lub całości bez zgody autora zabronione.

2.Urządzenia, aparaturę i odbiorniki o II-klasie ochronności lub izolacji równorzędnej. Zastosowanie II-klasy ochronności ma istotne znaczenie w przypadku nie zachowania skuteczności szybkiego wyłączenia zasilania już w istniejącej sieci n/n. Ochronę wówczas należy zastosować w postaci wykonania skrzynki pomiarowo-złączowej SPP o obudowie izolacyjnej w II-klasie izolacji i o stopniu ochrony IP-43, a zastosowany w niej wyposażenie, sprzęt i osprzęt winien posiadać stopień ochrony IP-44.
Ochronę przeciwporażeniową, w tym rozdział przewodu ochronno-neutralnego PEN a także wszelkie połączenia przewodu N i PE, np. z główną szyną uziemiającą należy wykonać zgodnie z załączonym schematem ideowym zasilania oraz normą PN-92/E-05009 „Instalacje elektryczne w obiektach budowlanych" ze szczegółowym uwzględnieniem „arkusza 04 rozdział 41 Ochrona przeciwporażeniowa".
Należy zwrócić uwagę na odpowiedni kolor stosowanych żył kabli i przewodów zgodnie z aktualną normą.
W instalacji odbiorczej budynku należy stosować ochronę dodatkową przed porażeniem prądem elektrycznym zgodnie z pakietem normy PN-92/E-05009 oraz odrębnym projektem wewnętrznych instalacji elektrycznych.

9. Instalacja ochrony od porażeń prądem elektrycznym :

Zgodnie z informacją obowiązującym systemem ochrony od porażeń w linii n/n jest **SZYBKIE WYŁĄCZANIE** w układzie sieci TN-C. W sieci zewnętrznej występują przewody fazowe L1, L2, L3 i przewód neutralno-ochronny PEN. W instalacjach wewnętrznych zaprojektowano oprócz przewodu neutralnego N, przewód ochronny PE. Początek występowania przewodów N i PE następuje w skrzyni przyłączowo – pomiarowej SPP.
W budynku projektuje się ochronę przy pomocy wyłączników przeciwporażeniowych różnicowoprądowych, które stanowią uzupełnienie ochrony przed dotykiem bezpośrednim.
Wyłączniki różnicowoprądowe muszą być raz na miesiąc testowane poprzez przyciśnięcie przycisku kontrolnego T. Należy zwrócić uwagę na niedopuszczalność łączenia przewodów neutralnego N i ochronnego PE za wyłącznikami różnicowoprądowymi.

Ochronie podlegają wszystkie dostępne części przewodzące tj.:
- obudowa rozdzielni,
- obudowy silników i aparatów elektrycznych,
- bolce ochronne gniazd wtykowych.

Ochronę przeciwporażeniową należy wykonać zgodnie z normą PN-91/E-05009 „Instalacje elektryczne w obiektach budowlanych" ze szczególnym uwzględnieniem arkusza 04 rozdział 41 „Ochrona przeciwporażeniowa".
Należy zwrócić uwagę na odpowiedni kolor stosowanych żył kabli i przewodów (zgodnie z aktualną normą).Po wykonaniu instalacji wykonać pomiary skuteczności ochrony.

10. Wyłącznik główny p.poż.

W tablicy bezpiecznikowej TB będzie zlokalizowany wyłącznik z cewką wybijakową z możliwością zdalnego wyłączania. Będzie on spełniał rolę wyłącznika p. pożarowego.
Wyłączanie wyłącznika zdalne przyciskami zlokalizowanym obok wejść widocznie oznakowany. Kabel sterowniczy od TB do przycisku p.poż. niepalny o odporności ogniowej 120 min.

Dokumentacja objęta ochroną na podstawie ochrony o prawie autorskim. Kopiowanie i powielanie w części lub całości bez zgody autora zabronione.

11. Ochrona od przepięć atmosferycznych i łączeniowych.

W tablicach TB, TB1, TB2, TB3 zaprojektowano II (drugi) stopień ochrony od przepięć atmosferycznych łączeniowych. Należy zamontować 4sztuki ochronników przepięciowych o poziomie ochrony 1 do 1,5 kV, amplitudzie prądu udarowego 10 do 15 kA i kształcie 8μs/20μs, ochronniki przystosowane do montażu na szynie zatrzaskowej (montażowej).

12. Instalacja piorunochronna.

Zgodnie z PN-86/E-05003 budynki o wysokości mniejszej niż 15m i powierzchni rzutu nie większej niż 500m^2 nie wymagają ochrony odgromowej.

13. Uwagi końcowe.

Przed przystąpieniem do robót zapoznać się dokładnie z niniejszym projektem budowlanym. Prace należy prowadzić z przedstawionym projektem budowlanym oraz aktualnie obowiązującymi przepisami i normami.
Wszelkie zmiany w trakcie realizacji robót związanych z wykonawstwem objętych niniejszym projektem winny być uzgodnione z autorami opracowania lub inspektorem nadzoru i potwierdzone odpowiednim wpisem w dzienniku budowy.

Instalacje elektryczne należy wykonać zgodnie z:
- rozporządzeniem Ministra Gospodarki Przestrzennej i Budownictwa z dnia 14.12.1994r. w sprawie warunków jakim powinny odpowiadać budynki i ich usytuowanie, (Dz.U.nr 10/1995, poz. 46; Dz.U.nr 45/1996, póz .200).
- normą arkuszową PN-E-05009 „Instalacje elektryczne w obiektach budowlanych" (odpowiednik IEC-364). Po wykonaniu, instalację elektryczną należy sprawdzić zgodnie z PN-93/E-05009/61 – „Sprawdzenie odbiorcze". Instalacje elektryczne montować 20cm poniżej instalacji gazu ziemnego w przypadku prowadzenia ich wspólną trasą.

Po wykonaniu robót należy przeprowadzić badania pomontażowe wykonywanych instalacji tj. badania skuteczności szybkiego wyłączenia zasilania, pomiary rezystancji izolacji, uziemień itd.
Wyniki dokonanych pomiarów winny się mieścić w odpowiednich granicach dopuszczalnych normami i przepisami, które wraz z niniejszą dokumentacją powinny być przechowywane przez użytkownika przez cały okres eksploatacji wykonanych instalacji.
Do odbioru końcowego należy przedstawić wszystkie wymagane protokoły pomiarów i oświadczenia.

Projektował:
Inż. Mieczysław Sznajder
upr. SWK/0056/POOE/03

Sprawdził:
mgr inż. Krzysztof Lis
upr. SWK/PWOE/0097/12

Dokumentacja objęta ochroną na podstawie ochrony o prawie autorskim. Kopiowanie i powielanie w części lub całości bez zgody autora zabronione.

SCHEMAT ROZDZIELNICY "TB" - parter 1:75

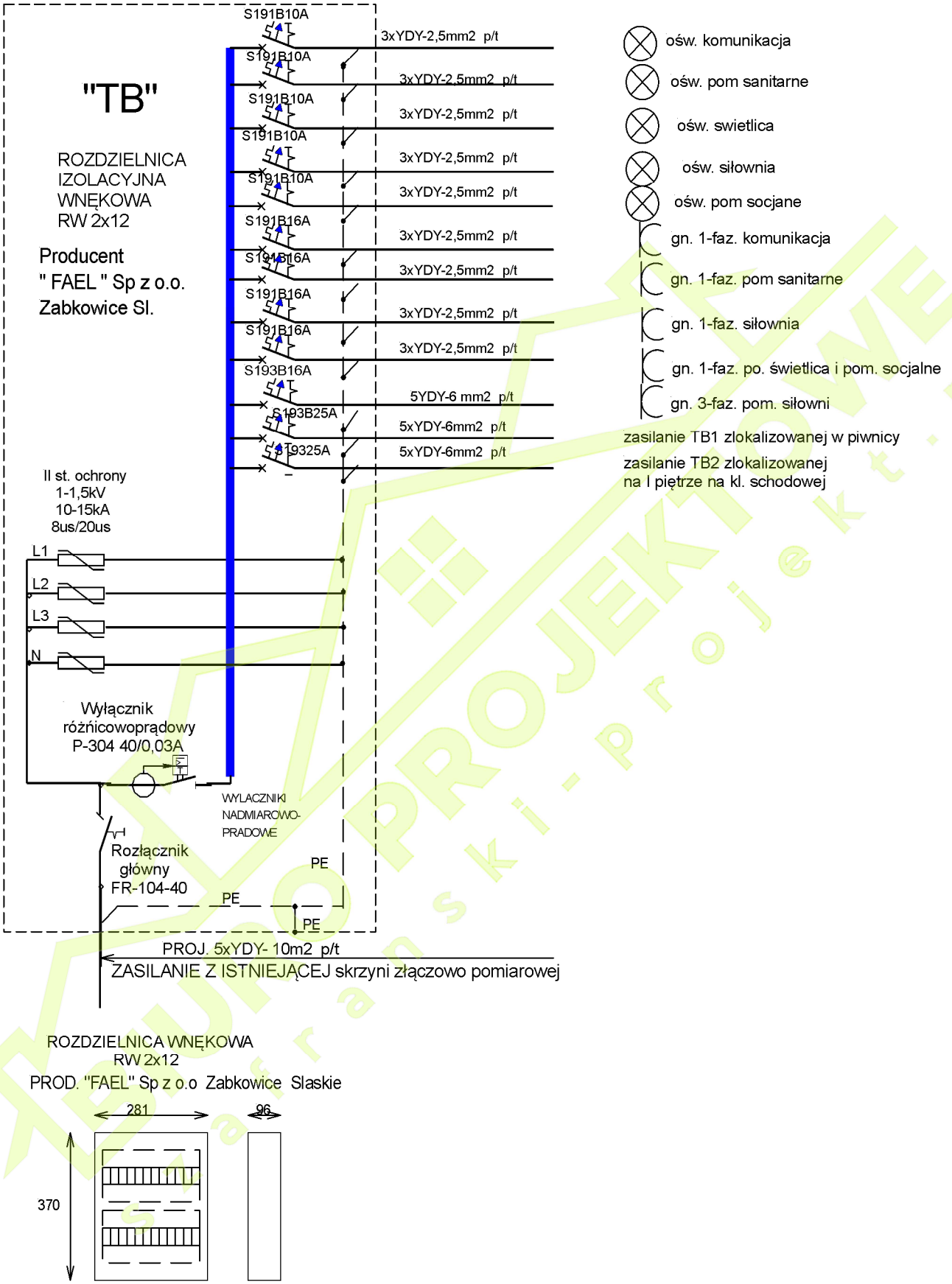

Treść rysunku : SCHEMAT I RYSUNEK ROZDZIELNICY "TB" - parter			Branża : ELEKTRYCZNA
Projektant : inż. Mieczysław Sznajder	Nr upr. SWK/0056/POOE/03	Podpis :	Skala : 1:75
Sprawdzający : mgr inż. Krzysztof Lis	Nr upr. SWK/PWOE/0097/12	Podpis :	Nr rysunku : E-01

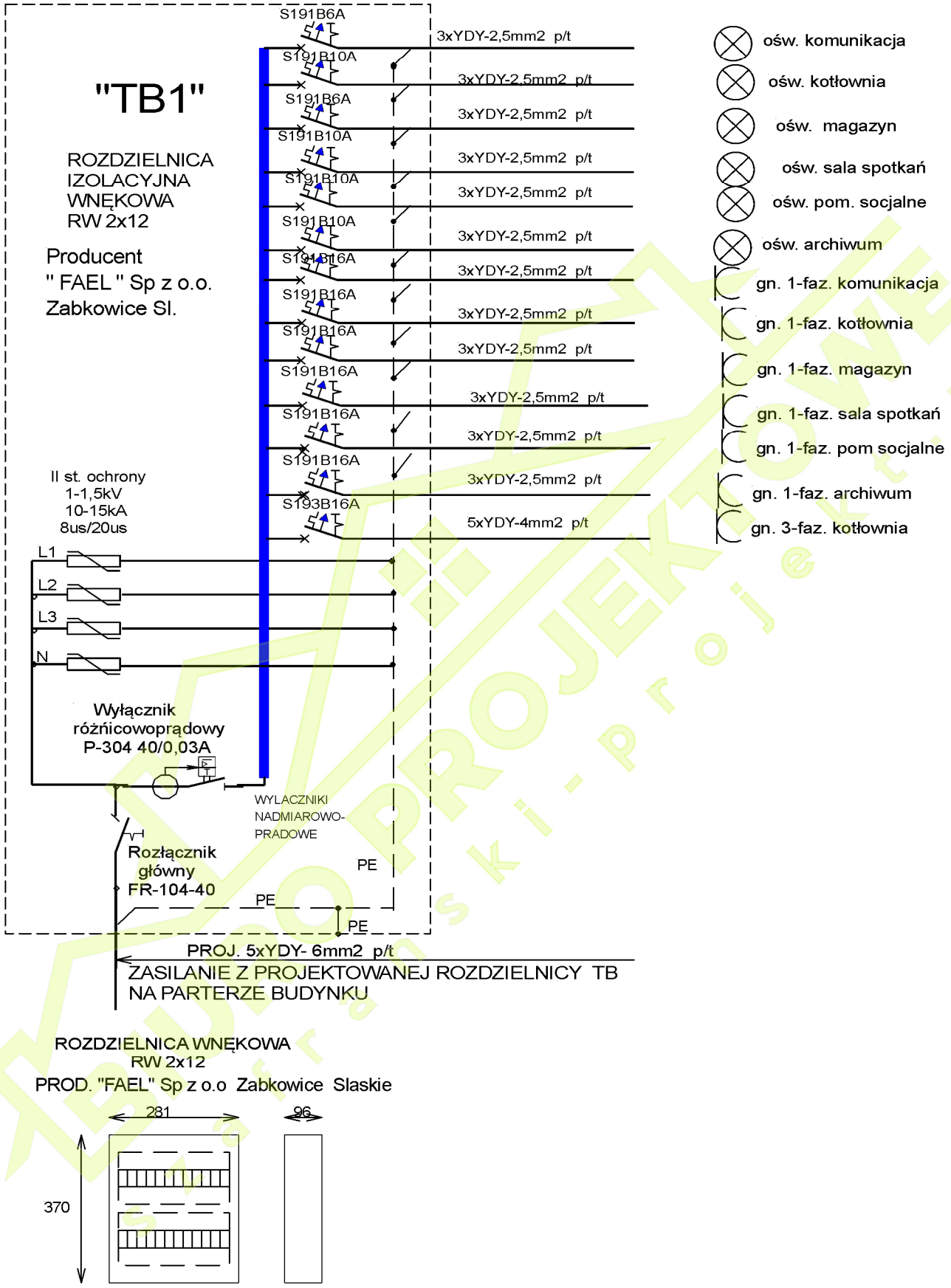

SCHEMAT ROZDZIELNICY "TB1" - piwnice 1:75

Treść rysunku : SCHEMAT I RYSUNEK ROZDZIELNICY "TB1" - piwnice			Branża : ELEKTRYCZNA
Projektant : inż. Mieczysław Sznajder	Nr upr. SWK/0056/POOE/03	Podpis :	Skala : 1:75
Sprawdzający : mgr inż. Krzysztof Lis	Nr upr. SWK/PWOE/0097/12	Podpis :	Nr rysunku : E-02

SCHEMAT ROZDZIELNICY "TB2" - klatka schod. i piętro 1:75

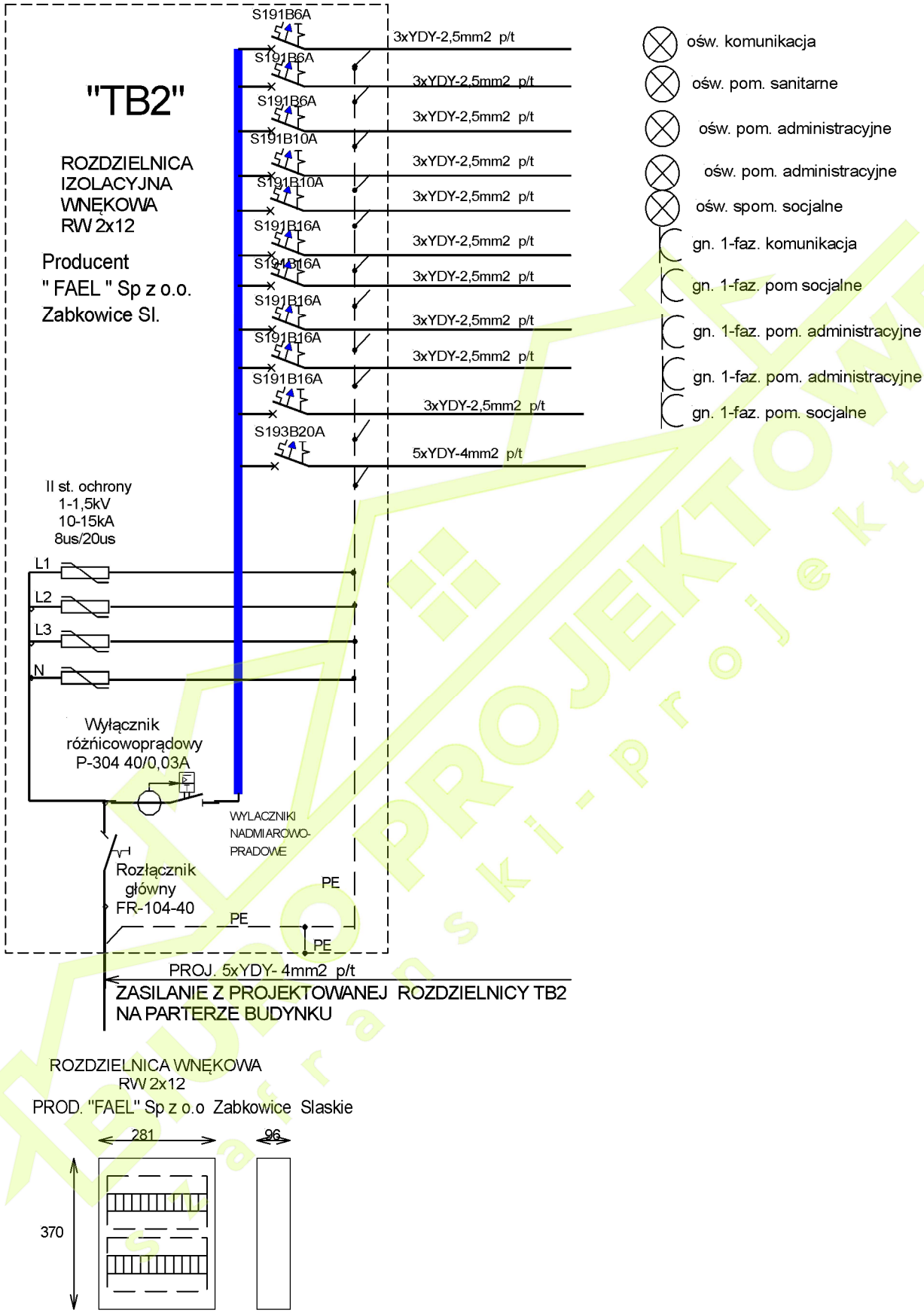

Treść rysunku : SCHEMAT I RYSUNEK ROZDZIELNICY "TB2" - klatka schodowa i piętro			Branża : ELEKTRYCZNA
Projektant : inż. Mieczysław Sznajder	Nr upr. SWK/0056/POOE/03	Podpis :	Skala : 1:75
Sprawdzający : mgr inż. Krzysztof Lis	Nr upr. SWK/PWOE/0097/12	Podpis :	Nr rysunku : E-03

SCHEMAT ROZDZIELNICY "TB3" - biblioteka publiczna 1:75

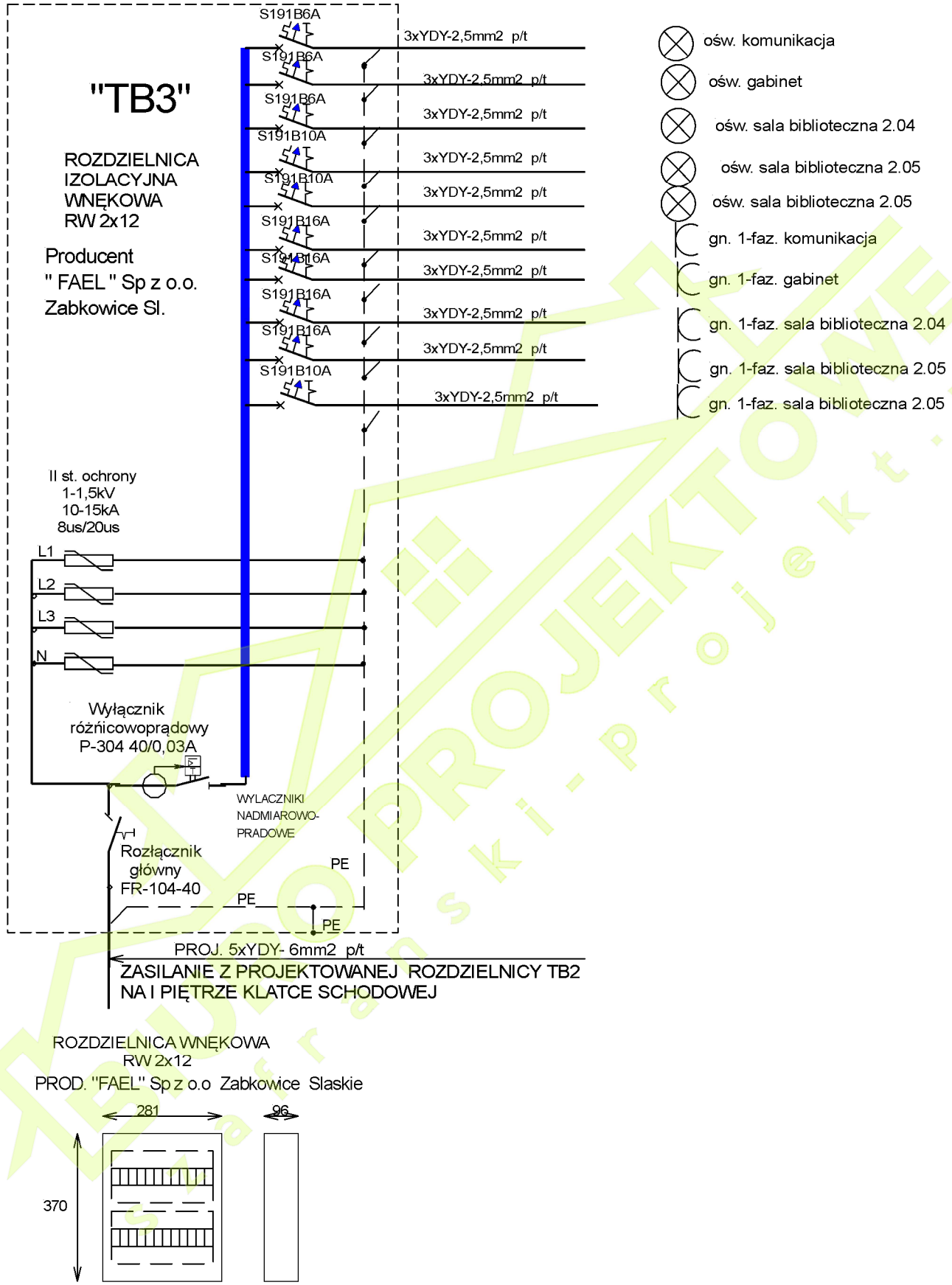

Treść rysunku : SCHEMAT I RYSUNEK ROZDZIELNICY "TB3" - biblioteka publiczna			Branża : ELEKTRYCZNA
Projektant : inż. Mieczysław Sznajder	Nr upr. SWK/0056/POOE/03	Podpis :	Skala : 1:75
Sprawdzający : mgr inż. Krzysztof Lis	Nr upr. SWK/PWOE/0097/12	Podpis :	Nr rysunku : E-04

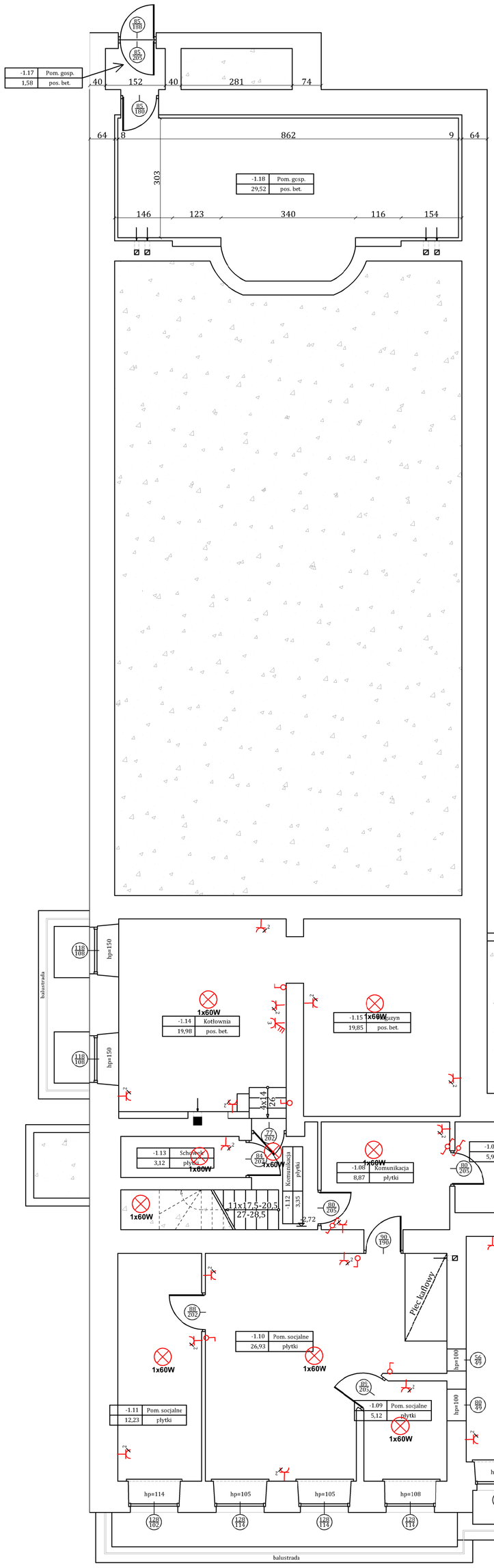

RZUT PIWNIC 1:75

BIURO PROJEKTOWE
"szafranski-projekt.pl"
Wola Małkowska 33, 28-210 Bogoria
te.: 513-233-077; 667-081-145
e-mail: biuro@szafranski-projekt.pl
www.szafranski-projekt.pl

Nazwa i adres obiektu budowlanego: Przebud. wraz ze zmianą sposobu użytkowania części bud. oświatowo-kulturalno-sportowego (I piętra) na potrzeby Gminnej Biblioteki Publicznej w Rakowie, na dz. nr ewid. 2474/6, 2474/7, położonych w msc. Raków	Nr rys: E-05
Przedmiot opracowania branża: elektryczna	Skala 1:75
	Data: 01-2025 r.

Imię i nazwisko projektanta: inż. Mieczysław Sznajder	Nr upr. bud: -SWK/0056/POOE/03	Podpis:
Imię i nazwisko projektanta: mgr inż. Krzysztof Lis	Nr upr. bud: -SWK/PWOE/0097/12	Podpis:

Dokumentacja objęta ochroną na podstawie ochrony o prawie autorskim. Kopiowanie i powielanie w części lub całości bez zgody autora zabronione.

RZUT PARTERU 1:75

przeciwpożarowy wyłącznik prądu

istniejąca rozdzielnia

TB

Nadproże N1

Ściana REI120

Ściana REI60

balustrada

sp. 10%

1x60W

hp=95 hp=96 hp=100 hp=102 hp=105 hp=142 hp=143 hp=152 hp=188 hp=190 hp=193 hp=90 hp=94

1.01 Komunikacja 46,54 płytki
1.02 Komunikacja 16,50 płytki
1.03 Komunikacja 23,88 płytki
1.04 Sala spotkań 10,55 płytki
1.05 Sala spotkań 21,40 płytki
1.06 Schowek 3,21 płytki
1.07 Komunikacja 2,29 płytki
1.08 Schowek 7,12 płytki
1.09 Komunikacja 4,72 płytki
1.10 Wiatrołap 3,78 płytki
1.11 Sala spotkań 46,76 parkiet
1.12 Komunikacja 13,07 płytki
1.13 Świetlica 35,46 parkiet
1.14 Komunikacja 21,32 płytki
1.15 Świetlica 49,67 panele
1.16 Świetlica 40,67 panele
1.17 Schowek 3,30 płytki
1.18 Komunikacja 2,96 płytki
1.19 Wiatrołap 1,96 płytki
1.20 Przedsionek 3,45 płytki
1.21 WC 0,99 płytki
1.22 WC 0,99 płytki
1.23 WC 0,99 płytki
1.24 Przedsionek płytki
1.25 WC dla niepeł. płytki
1.26 Siłownia 159,09 parkiet
1.27 Schowek 5,80 deski
1.28 Schowek 6,12 deski

3x14-15,5 29-29,5
3x14-17,5 27-32
8x14-16 28,5-31
9x16,5-18 27,5-29
7x10-18 29
4x10-18 30-32
3x17,5-20,5 27-29,5
8x16-17,5 30
6x16 9,5
11x14,5-17 31

-0,79 p.t.=227,41
-0,59 p.t.=227,61
-0,60 p.t.=227,60
-0,70 p.t.=227,50
-0,62 p.t.=227,58
-0,52 p.t.=227,68
-1,10 p.t.=227,10

EIS30 90 205 D1
EI60 90 205 D2
EI30 90 205 D2

BIURO PROJEKTOWE	
"szafrański-projekt.pl"	
Wola Małkowska 33; 26-220 Bogoria	
tel.: 513-233-077; 667-081-145	
e-mail: biuro@szafranski-projekt.pl	
www.szafranski-projekt.pl	
Nazwa i adres obiektu budowlanego: Przebud. wraz ze zmianą sposobu użytkowania części bud. oświatowo-kulturalnego (I piętra) na bud. oświatowo-kulturalno-sportowego (I piętra) na dz. nr ewid. 2474/6, 2474/7, położonych w msc. Raków	Nr rys: E-06
Przedmiot opracowania branża: elektryczna	Skala 1:75
	Data: 01-2025 r.
Imię i nazwisko projektanta: inż. Mieczysław Szrajder	Nr upr. bud.: -SWK/0055/POOE/03 — Podpis:
Imię i nazwisko projektanta: mgr inż. Krzysztof Lis	Nr upr. bud: -SWK/PWOE/0097/12 — Podpis:

Dokumentacja objęta ochroną na podstawie ochrony o prawie autorskim. Kopiowanie i powtórzenie w części lub całości bez zgody autora zabronione.

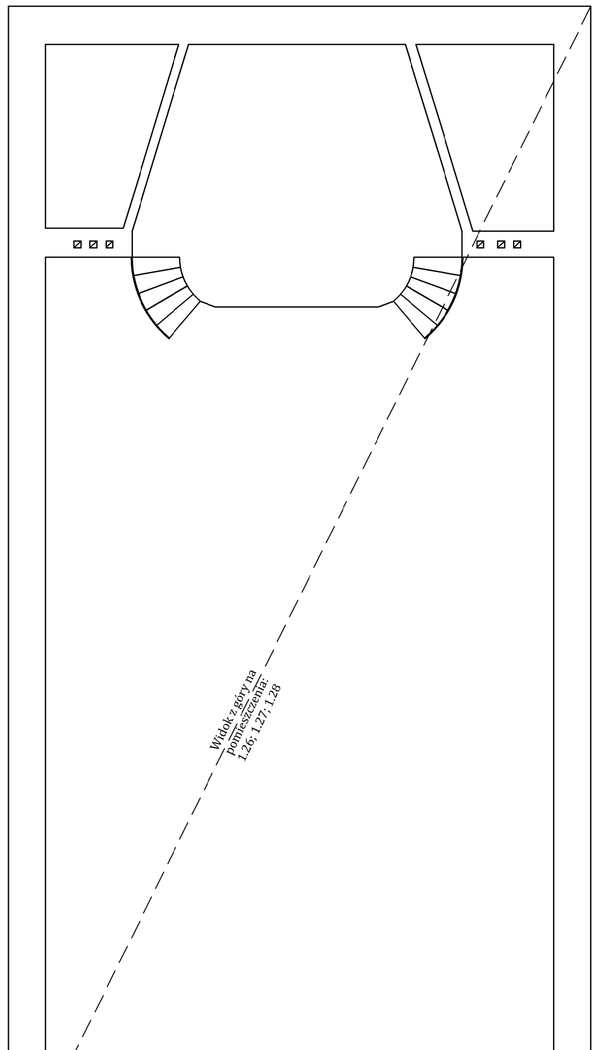

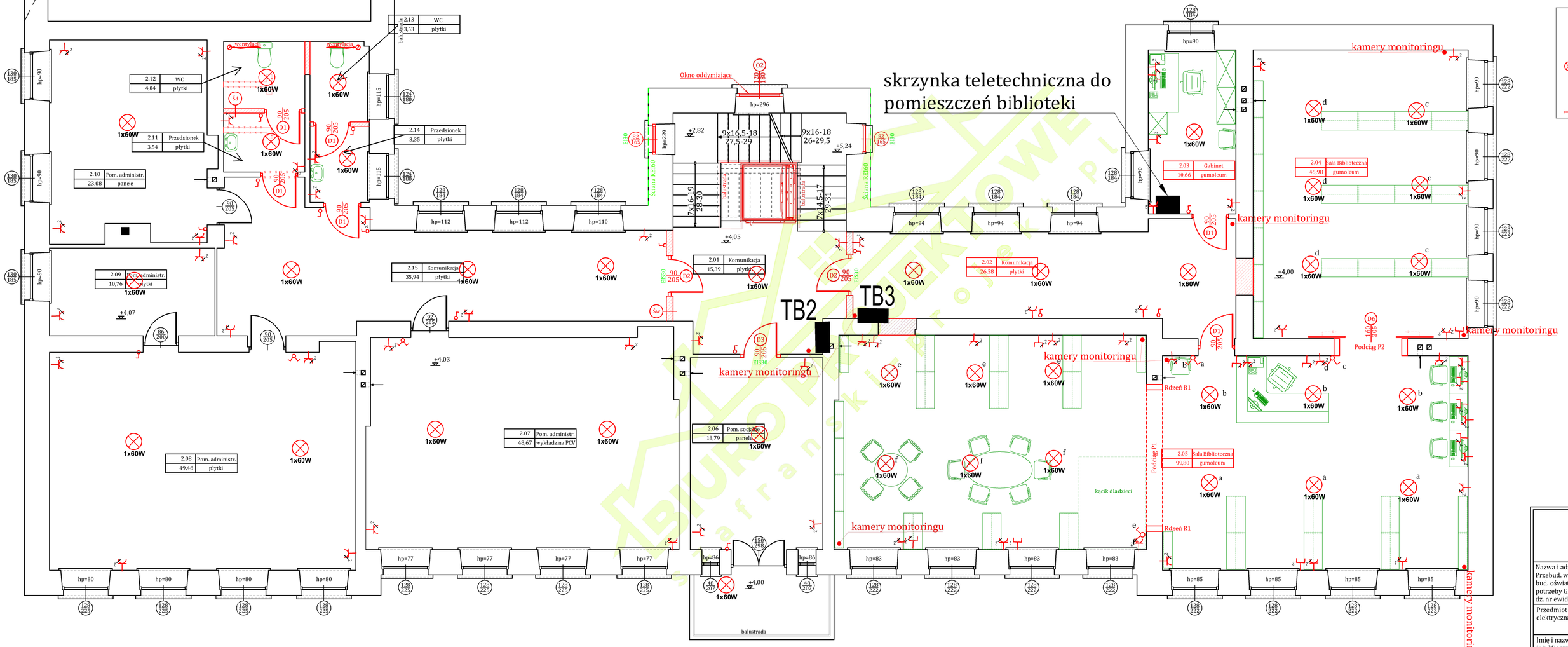

BIURO PROJEKTOWE "szafranski-projekt.pl" Wola Malkowska 33, 28-210 Bogoria te.: 513-233-077; 667-081-145 e-mail: biuro@szafranski-projekt.pl www.szafranski-projekt.pl	
Nazwa i adres obiektu budowlanego: Przebud. wraz ze zmianą sposobu użytkowania części bud. oświatowo-kulturalno-sportowego (I piętra) na potrzeby Gminnej Biblioteki Publicznej w Rakowie, na dz. nr ewid. 2474/6, 2474/7, położonych w msc. Raków	Nr rys: E-07
Przedmiot opracowania branża: elektryczna	Skala 1:75 Data: 01-2025 r.
Imię i nazwisko projektanta: inż. Mieczysław Sznajder	Nr upr. bud: -SWK/0056/POOE/03 — Podpis:
Imię i nazwisko projektanta: mgr inż. Krzysztof Lis	Nr upr. bud: -SWK/PWOE/0097/12 — Podpis:
Dokumentacja objęta ochroną na podstawie ochrony o prawie autorskim. Kopiowanie i powielanie w części lub całości bez zgody autora zabronione.	

RZUT PIĘTRA 1:75

ŚWIĘTOKRZYSKA
OKRĘGOWA
I Z B A
INŻYNIERÓW
BUDOWNICTWA

ŚOIIB.OKK.7131/56/03

Kielce dnia 20.01.2004 r.

DECYZJA

Na podstawie art. 24 ust. 1 pkt 2 ustawy z dnia 15 grudnia 2000r. o samorządach zawodowych architektów, inżynierów budownictwa oraz urbanistów *(Dz.U. z 2001r. Nr 5 poz. 42, z późn. zm.)* i art. 12 ust. 3, art. 13 ust.1 pkt 1, art. 14 ust. 1 pkt 5 ustawy z dnia 7 lipca 1994r. Prawo budowlane *(tekst jednolity: Dz.U. z 2000r. Nr 106 poz. 1126 z późn. zm.)* oraz § 9 ust. 1 rozporządzenia Ministra Gospodarki Przestrzennej i Budownictwa z dnia 30 grudnia 1994r. w sprawie samodzielnych funkcji technicznych w budownictwie *(Dz. U. z 1995r. Nr 8 poz. 38 z późn. zm.)*

Okręgowa Komisja Kwalifikacyjna

stwierdza, że:

Pan Mieczysław Jan Sznajder
inżynier elektryk
urodzony dnia 4 lipca 1949 roku w Winiarkach
otrzymał

UPRAWNIENIA BUDOWLANE

nr ewidencyjny SWK/0056/POOE/03

do projektowania bez ograniczeń
w specjalności instalacyjnej w zakresie sieci,
instalacji i urządzeń elektrycznych i elektroenergetycznych

Szczegółowy zakres uprawnień jest określony na odwrocie niniejszej decyzji.

UZASADNIENIE

Okręgowa Komisja Kwalifikacyjna Świętokrzyskiej Okręgowej Izby Inżynierów Budownictwa w Kielcach na podstawie protokołów z postępowania kwalifikacyjnego oraz z przeprowadzonego egzaminu, uchwałą Nr 2/E z dnia 13.01.2004r. stwierdziła, że Pan Mieczysław Jan Sznajder posiada wymagane prawem wykształcenie i praktykę zawodową konieczną do uzyskania uprawnień budowlanych w ww. specjalności i uzyskał pozytywny wynik egzaminu na uprawnienia budowlane.

Pouczenie

Od niniejszej decyzji służy odwołanie do Krajowej Komisji Kwalifikacyjnej Polskiej Izby Inżynierów Budownictwa w Warszawie, za pośrednictwem Świętokrzyskiej Okręgowej Izby Inżynierów Budownictwa w Kielcach w terminie 14 dni od daty jej doręczenia.

Otrzymują:

1.Pan Mieczysław Jan Sznajder
ul. Leśna 21
27-530 Ożarów
2.Okręgowa Rada Izby
3.Główny Inspektor Nadzoru Budowlanego
4.a/a

Skład orzekający OKKŚIIB

1.dr inż. Stefan Szałkowski
2.mgr inż. Edmund Pieniążek
3.mgr inż. Józef Piwko

POLSKA IZBA INŻYNIERÓW BUDOWNICTWA

Zaświadczenie

o numerze weryfikacyjnym:

SWK-621-DXD-RR5 *

Pan Mieczysław Sznajder o numerze ewidencyjnym SWK/IE/2140/02
adres zamieszkania ul. Leśna 21, 27-530 Ożarów
jest członkiem Świętokrzyskiej Okręgowej Izby Inżynierów Budownictwa i posiada wymagane ubezpieczenie od odpowiedzialności cywilnej.
Niniejsze zaświadczenie jest ważne od 2025-01-01 do 2025-12-31.

Zaświadczenie zostało wygenerowane elektronicznie i opatrzone bezpiecznym podpisem elektronicznym weryfikowanym przy pomocy ważnego kwalifikowanego certyfikatu w dniu 2024-12-06 roku przez:

Ewa Skiba, Przewodniczący Rady Świętokrzyskiej Okręgowej Izby Inżynierów Budownictwa.

Zgodnie z art. 78^1 K.c.
§ 1. Do zachowania elektronicznej formy czynności prawnej wystarcza złożenie oświadczenia woli w postaci elektronicznej i opatrzenie go kwalifikowanym podpisem elektronicznym.
§ 2. Oświadczenie woli złożone w formie elektronicznej jest równoważne z oświadczeniem woli złożonym w formie pisemnej.

* Weryfikację poprawności danych w niniejszym zaświadczeniu można sprawdzić za pomocą numeru weryfikacyjnego zaświadczenia na stronie Polskiej Izby Inżynierów Budownictwa www.piib.org.pl lub kontaktując się z biurem właściwej Okręgowej Izby Inżynierów Budownictwa.

ŚWIĘTOKRZYSKA
OKRĘGOWA
I Z B A
INŻYNIERÓW
BUDOWNICTWA

Okręgowa Komisja Kwalifikacyjna
sygn. akt SK-0054-0006(2)/12

Kielce dnia 04 lipca 2012 r.

DECYZJA

Na podstawie art. 24 ust. 1 pkt 2 ustawy z dnia 15 grudnia 2000r. o samorządach zawodowych architektów, inżynierów budownictwa oraz urbanistów *(Dz.U. z 2001r., Nr 5, poz. 42 z późn. zm.)* i art. 12 ust. 1 pkt 1-5, art. 12 ust. 3, art. 13 ust.1 i ust. 3-4, art. 14 ust. 1 pkt 5 ustawy z dnia 7 lipca 1994r. Prawo budowlane *tekst jednolity: Dz.U. z 2010r., Nr 243, poz. 1623 z późn. zm.)* oraz § 11 ust. 1 pkt 1, § 15 i § 24 ust. 1 rozporządzenia Ministra Transportu i Budownictwa z dnia 28 kwietnia 2006r. w sprawie samodzielnych funkcji technicznych w budownictwie *(Dz.U. z 2006r., Nr 83, poz. 578 z późn. zm.)*, art. 104 ustawy z dnia 14 czerwca 1960r. Kodeks postępowania administracyjnego *(tekst jednolity: Dz.U. z 2000r., Nr 98, poz. 1071 z późn. zm.)*

Okręgowa Komisja Kwalifikacyjna

Świętokrzyskiej Izby Inżynierów Budownictwa

nadaje Panu

Krzysztofowi Andrzejowi Lis

magistrowi inżynierowi elektrotechniki

urodzonemu dnia 18 czerwca 1982 roku w Staszowie

UPRAWNIENIA BUDOWLANE
nr ewidencyjny SWK/PWOE/0097/12

do projektowania i kierowania robotami budowlanymi

bez ograniczeń

w specjalności instalacyjnej w zakresie sieci, instalacji i urządzeń elektrycznych i elektroenergetycznych

Szczegółowy zakres nadanych uprawnień budowlanych

I. Na mocy art. 12 ust. 1 pkt 1-5 i art. 13 ust. 3-4 ustawy - Prawo budowlane, w zakresie objętym wyżej wymienioną specjalnością, niniejsze uprawnienia stanowią podstawę do:

- projektowania, sprawdzania projektów architektoniczno-budowlanych i sprawowania nadzoru autorskiego,
- kierowania budową lub innymi robotami budowlanymi,
- kierowania wytwarzaniem konstrukcyjnych elementów budowlanych oraz nadzoru i kontroli technicznej wytwarzania tych elementów,
- wykonywania nadzoru inwestorskiego,
- sprawowania kontroli technicznej utrzymania obiektów.

II. Na mocy § 15 i § 24 ust. 1 rozporządzenia Ministra Transportu i Budownictwa w sprawie samodzielnych funkcji technicznych w budownictwie, niniejsze uprawnienia uprawniają do:

- sporządzania projektu zagospodarowania działki lub terenu, w zakresie objętym w/w specjalnością,
- projektowania i kierowania robotami budowlanymi związanymi z obiektem budowlanym, takim jak: sieci, instalacje i urządzenia elektryczne i elektroenergetyczne, w tym kolejowe, trolejbusowe i tramwajowe sieci trakcyjne wraz z instalacjami i urządzeniami technicznymi zasilania i sterowania, w tym kolejowej, trolejbusowej i tramwajowej sieci trakcyjnej oraz elektrycznego ogrzewania rozjazdów.

Uzasadnienie

W związku z uwzględnieniem w całości żądania strony, na podstawie art. 107 § 4 K.p.a., odstępuje się od uzasadnienia decyzji.

Pouczenie

Od niniejszej decyzji służy odwołanie do Krajowej Komisji Kwalifikacyjnej Polskiej Izby Inżynierów Budownictwa w Warszawie, za pośrednictwem Okręgowej Komisji Kwalifikacyjnej Świętokrzyskiej Izby Inżynierów Budownictwa w Kielcach w terminie 14 dni od daty jej doręczenia.

Skład Orzekający
Okręgowej Komisji Kwalifikacyjnej

Przewodniczący Składu Orzekającego

mgr inż. Andrzej Pawelec

Członek Składu Orzekającego

dr inż. Stefan Szałkowski

Członek Składu Orzekającego

mgr inż. Edmund Pieniążek

Otrzymują:

1. Pan Krzysztof Andrzej Lis
   ul. Jana Pawła II 3/29
   28-200 Staszów
2. Główny Inspektor Nadzoru Budowlanego
3. Okręgowa Rada ŚOIIB
4. a/a

POLSKA IZBA INŻYNIERÓW BUDOWNICTWA

Zaświadczenie

o numerze weryfikacyjnym:

SWK-CI7-DLG-7N6 *

Pan Krzysztof Andrzej Lis o numerze ewidencyjnym SWK/IE/0110/12
adres zamieszkania ul. Jana Pawła II 3/29, 28-200 Staszów
jest członkiem Świętokrzyskiej Okręgowej Izby Inżynierów Budownictwa i posiada wymagane ubezpieczenie od odpowiedzialności cywilnej.
Niniejsze zaświadczenie jest ważne od 2025-01-01 do 2025-12-31.

Zaświadczenie zostało wygenerowane elektronicznie i opatrzone bezpiecznym podpisem elektronicznym weryfikowanym przy pomocy ważnego kwalifikowanego certyfikatu w dniu 2024-12-05 roku przez:

Ewa Skiba, Przewodniczący Rady Świętokrzyskiej Okręgowej Izby Inżynierów Budownictwa.

Zgodnie z art. 78^1 K.c.
§ 1. Do zachowania elektronicznej formy czynności prawnej wystarcza złożenie oświadczenia woli w postaci elektronicznej i opatrzenie go kwalifikowanym podpisem elektronicznym.
§ 2. Oświadczenie woli złożone w formie elektronicznej jest równoważne z oświadczeniem woli złożonym w formie pisemnej.

* Weryfikację poprawności danych w niniejszym zaświadczeniu można sprawdzić za pomocą numeru weryfikacyjnego zaświadczenia na stronie Polskiej Izby Inżynierów Budownictwa www.piib.org.pl lub kontaktując się z biurem właściwej Okręgowej Izby Inżynierów Budownictwa.

Mieczysław Sznajder
ul. Leśna 21,
27-530 Ożarów
tel. 797-185-221

Ożarów, 10.01.2025r.

OŚWIADCZENIE PROJEKTANTA/~~PROJEKTANTA SPRAWDZAJĄCEGO~~
O SPORZĄDZENIU PROJEKTU TECHNICZNEGO

Oświadczam niniejszym, iż projekt techniczny **Przebudowa wraz ze zmianą sposobu użytkowania części budynku oświatowo-kulturalno-sportowego (I piętra) na potrzeby Gminnej Biblioteki Publicznej w Rakowie**

do realizacji na działkach nr **2474/6, 2474/7** położonej w miejscowości **Raków** sporządzony został zgodnie z obowiązującymi przepisami, zasadami wiedzy technicznej, projektem zagospodarowania działki lub terenu oraz projektem architektoniczno-budowlanym oraz rozstrzygnięciami dotyczącymi zamierzenia budowlanego.

Ożarów, 10.01.2025 r.

.....
(podpis)

Krzysztof Lis
ul. Jana Pawła II 3/29
28-200 Staszów
tel. 502-063-342

Staszów, 10.01.2025 r.

OŚWIADCZENIE ~~PROJEKTANTA~~/PROJEKTANTA SPRAWDZAJĄCEGO
O SPORZĄDZENIU PROJEKTU TECHNICZNEGO

Oświadczam niniejszym, iż projekt techniczny **Przebudowa wraz ze zmianą sposobu użytkowania części budynku oświatowo-kulturalno-sportowego (I piętra) na potrzeby Gminnej Biblioteki Publicznej w Rakowie**

do realizacji na działkach nr **2474/6, 2474/7** położonej w miejscowości **Raków** sporządzony został zgodnie z obowiązującymi przepisami, zasadami wiedzy technicznej, projektem zagospodarowania działki lub terenu oraz projektem architektoniczno-budowlanym oraz rozstrzygnięciami dotyczącymi zamierzenia budowlanego.

Staszów, 05.09.2024 r.

.....
(podpis)